Saunier Duval
Zawsze po Twojej stronie

# Cennik urządzeń 2021

Ważny od 20.08.2021

# GeniaAir Split
# GeniaAir Mono

## Super ciche pompy ciepła z funkcją chłodzenia

# CENNIK URZĄDZEŃ

Ważny od 20.08.2021

**Z zastrzeżeniem zmian**

Warunki podane w tym cenniku nie stanowią oferty w rozumieniu kodeksu cywilnego.

Podane ceny nie zawierają ustawowego podatku VAT.
Niniejszy cennik wraz z zamieszczonymi w nim cenami nie jest przeznaczony
dla odbiorcy końcowego, lecz służy jedynie za podstawę do obliczeń.

# PAKIET SYSTEMOWY OZE NR 01 – SPLIT

## POMPA CIEPŁA POWIETRZE/WODA SPLIT DO WSPÓŁPRACY Z OGRZEWANIEM PŁASZCZYZNOWYM LUB GRZEJNIKOWYM WRAZ Z CENTRALĄ GRZEWCZĄ STB, REGULATOREM MIPRO SENSE SRC 720 ORAZ STOPAMI AMORTYZUJĄCYMI

SKŁAD PAKIETU

| Pompa ciepła GeniaAir Split | Centrala grzewcza GeniaSet | Regulacja |
|---|---|---|
| grzanie i chłodzenie lub lub | | |

| Urządzenie | | Klasa ErP | | Moc c.o. [kW] | Regulacja pogodowa |
|---|---|---|---|---|---|
| OS | STB | (A+++–D) | (A+–F) | A-7W35 | |
| HA 3-5 OS 230 [V] | HA 5-5 STB | A++ | A | 3,6 | MiPro Sense SRC 720 (1 obieg grzewczy bez mieszacza) |
| HA 5-5 OS 230 [V] | HA 5-5 STB | A++ | A | 5,2 | |
| HA 7-5 OS 230 [V] | HA 7-5 STB | A++ | A | 6,7 | |
| HA 10-5 OS 400 [V] | HA 12-5 STB | A++ | A | 10,2 | |
| HA 12-5 OS 400 [V] | HA 12-5 STB | A++ | A | 11,9 | |

NR KATALOGOWE I CENY PAKIETÓW

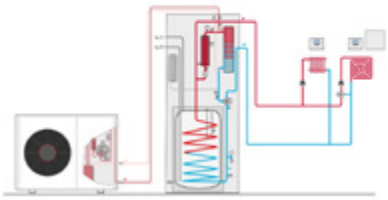

| Nazwa | Nr kat. | Klasa ErP (A+++–D) | Klasa ErP (A+–F) | Cena netto |
|---|---|---|---|---|
| HA 3-5 OS 230V + HA 5-5 STB + SRC 720 | IW550010044276 | A++ | A | **28 284,00 zł** |
| HA 5-5 OS 230V + HA 5-5 STB + SRC 720 | IW550010044277 | A++ | A | **28 912,00 zł** |
| HA 7-5 OS 230V + HA 7-5 STB + SRC 720 | IW550010044278 | A++ | A | **31 863,00 zł** |
| HA 10-5 OS 400V + HA 12-5 STB + SRC 720 | IW550010044279 | A++ | A | **38 014,00 zł** |
| HA 12-5 OS 400V + HA 12-5 STB + SRC 720 | IW550010044280 | A++ | A | **39 271,00 zł** |

ELEMENTY DODATKOWE

| Osprzęt dodatkowy | Nr kat. | Cena netto |
|---|---|---|
| Regulator MiPro Sense SRC 720 | 550020260972 | **1 565,00 zł** |
| SR 92 - zdalne sterowanie do regulatora SRC 720 | 550020260969 | **1 125,00 zł** |
| Regulator radiowy MiPro Sense SRC 720f | 550020260947 | **2 185,00 zł** |
| SR 92f - zdalne sterowanie radiowe do regulatora SRC 720f | 550020260952 | **1 229,00 zł** |
| RED-3 - moduł mieszaczowo-solarny do regulatora SRC 720 (maks. 2 obiegi mieszaczowe) | 550020257508 | **1 387,00 zł** |
| RED-5 - moduł mieszaczowo-solarny do regulatora SRC 720 (maks. 3 obiegi mieszaczowe) | 550020257510 | **1 771,00 zł** |
| Czujnik NTC (dla modułów RED-3, RED-5) | 550020174087 | **117,00 zł** |
| Cokół 40 cm do podwyższonego ustawienia pompy ciepła split/monoblok | 630010027984 | **1 475,00 zł** |
| Stopy amortyzujące do jednostki zewnętrznej, duże (2 szt.) | IW550020252059 | **551,00 zł** |
| Stopy amortyzujące do jednostki zewnętrznej, małe (4 szt.) | IW550020252872 | **467,00 zł** |
| Uchwyt do montażu ściennego dla pomp ciepła split/monoblok HA 3-5(6), HA 5-5(6) i HA 7-5(6) (ściana bez izolacji termicznej) | 630020250225 | **1 431,00 zł** |
| Uchwyt do montażu ściennego dla pomp ciepła split/monoblok HA 3-5(6), HA 5-5(6) i HA 7-5(6) (ściana z izolacją termiczną, maks. 160 mm) | 630020250224 | **2 455,00 zł** |

* W zakres dostawy modułu RED-3 i RED-5 nie wchodzą czujniki, które należy dokupić osobno.

# PAKIET SYSTEMOWY OZE NR 02 – SPLIT

POMPA CIEPŁA POWIETRZE/WODA SPLIT DO WSPÓŁPRACY Z OGRZEWANIEM PŁASZCZYZNOWYM LUB GRZEJNIKOWYM WRAZ Z MODUŁEM ŚCIENNYM WSB, REGULATOREM MIPRO SENSE SRC 720 ORAZ STOPAMI AMORTYZUJĄCYMI

SKŁAD PAKIETU

| Pompa ciepła GeniaAir Split | | | | Moduł ścienny WSB | Regulacja |
|---|---|---|---|---|---|
| grzanie i chłodzenie | | | | | |
| Urządzenie | | Klasa ErP | | Moc c.o. [kW] | Regulacja pogodowa |
| OS | WSB | (A+++–D) | (A+–F) | A-7W35 | |
| HA 3-5 OS 230 [V] | HA 5-5 WSB | A++ | A | 3,6 | MiPro Sense SRC 720 (1 obieg grzewczy bez mieszacza) |
| HA 5-5 OS 230 [V] | HA 5-5 WSB | A++ | A | 5,2 | |
| HA 7-5 OS 230 [V] | HA 7-5 WSB | A++ | A | 6,7 | |
| HA 10-5 OS 400 [V] | HA 12-5 WSB | A++ | A | 10,2 | |
| HA 12-5 OS 400 [V] | HA 12-5 WSB | A++ | A | 11,9 | |

NR KATALOGOWE I CENY PAKIETÓW

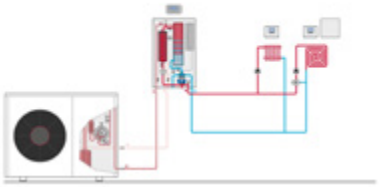

| Nazwa | Nr kat. | Klasa ErP (A+++–D) | Klasa ErP (A+–F) | Cena netto |
|---|---|---|---|---|
| HA 3-5 OS 230V + HA 5-5 WSB + SRC 720 | IW550010044271 | A++ | A | **23 437,00 zł** |
| HA 5-5 OS 230V + HA 5-5 WSB + SRC 720 | IW550010044272 | A++ | A | **24 065,00 zł** |
| HA 7-5 OS 230V + HA 7-5 WSB + SRC 720 | IW550010044273 | A++ | A | **26 832,00 zł** |
| HA 10-5 OS 400V + HA 12-5 WSB + SRC 720 | IW550010044274 | A++ | A | **32 918,00 zł** |
| HA 12-5 OS 400V + HA 12-5 WSB + SRC 720 | IW550010044275 | A++ | A | **34 174,00 zł** |

ELEMENTY DODATKOWE

| Osprzęt dodatkowy | Nr kat. | Cena netto |
|---|---|---|
| Regulator MiPro Sense SRC 720 | 550020260972 | **1 565,00 zł** |
| SR 92 - zdalne sterowanie do regulatora SRC 720 | 550020260969 | **1 125,00 zł** |
| Regulator radiowy MiPro Sense SRC 720f | 550020260947 | **2 185,00 zł** |
| SR 92f - zdalne sterowanie radiowe do regulatora SRC 720f | 550020260952 | **1 229,00 zł** |
| RED-3 - moduł mieszaczowo-solarny do regulatora SRC 720 (maks. 2 obiegi mieszaczowe) | 550020257508 | **1 387,00 zł** |
| RED-5 - moduł mieszaczowo-solarny do regulatora SRC 720 (maks. 3 obiegi mieszaczowe) | 550020257510 | **1 771,00 zł** |
| Czujnik NTC (dla modułów RED-3, RED-5) | 550020174087 | **117,00 zł** |
| Cokół 40 cm do podwyższonego ustawienia pompy ciepła split/monoblok | 630010027984 | **1 475,00 zł** |
| Stopy amortyzujące do jednostki zewnętrznej, duże (2 szt.) | IW550020252059 | **551,00 zł** |
| Stopy amortyzujące do jednostki zewnętrznej, małe (4 szt.) | IW550020252872 | **467,00 zł** |
| Uchwyt do montażu ściennego dla pomp ciepła split/monoblok HA 3-5(6), HA 5-5(6) i HA 7-5(6) (ściana bez izolacji termicznej) | 630020250225 | **1 431,00 zł** |
| Uchwyt do montażu ściennego dla pomp ciepła split/monoblok HA 3-5(6), HA 5-5(6) i HA 7-5(6) (ściana z izolacją termiczną, maks. 160 mm) | 630020250224 | **2 455,00 zł** |

* W zakres dostawy modułu RED-3 i RED-5 nie wchodzą czujniki, które należy dokupić osobno.

# PAKIET SYSTEMOWY OZE NR 03 – SPLIT

POMPA CIEPŁA POWIETRZE/WODA SPLIT DO WSPÓŁPRACY Z OGRZEWANIEM PŁASZCZYZNOWYM LUB GRZEJNIKOWYM WRAZ Z MODUŁEM ŚCIENNYM WSB, ZEWNĘTRZNYM ZASOBNIKIEM C.W.U., REGULATOREM MIPRO SENSE SRC 720 ORAZ STOPAMI AMORTYZUJĄCYMI

SKŁAD PAKIETU

| Pompa ciepła GeniaAir Split | Moduł ścienny WSB | Zasobnik c.w.u | Regulacja |
|---|---|---|---|
| grzanie i chłodzenie | | | |

| Urządzenie | | Klasa ErP | | Moc c.o. [kW] | Zasobnik c.w.u | Regulacja pogodowa |
|---|---|---|---|---|---|---|
| OS | WSB | (A+++–D) | (A+–F) | A-7W35 | | |
| HA 3-5 OS 230 [V] | HA 5-5 WSB | A++ | A | 3,6 | FEW 300 lub FEW 400 (Klasa ErP B) | MiPro Sense SRC 720 (1 obieg grzewczy bez mieszacza) |
| HA 5-5 OS 230 [V] | HA 5-5 WSB | A++ | A | 5,2 | | |
| HA 7-5 OS 230 [V] | HA 7-5 WSB | A++ | A | 6,7 | | |
| HA 10-5 OS 400 [V] | HA 12-5 WSB | A++ | A | 10,2 | | |
| HA 12-5 OS 400 [V] | HA 12-5 WSB | A++ | A | 11,9 | | |

NR KATALOGOWE I CENY PAKIETÓW

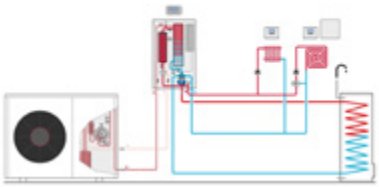

| Nazwa | Nr kat. | Klasa ErP (A+++–D) | Klasa ErP (A+–F) | Cena netto |
|---|---|---|---|---|
| HA 3-5 OS 230V + HA 5-5 WSB + FEW 300 + SRC 720 | IW550010044281 | A++ | A | **29 774,00 zł** |
| HA 5-5 OS 230V + HA 5-5 WSB + FEW 300 + SRC 720 | IW550010044282 | A++ | A | **30 403,00 zł** |
| HA 7-5 OS 230V + HA 7-5 WSB + FEW 300 + SRC 720 | IW550010044283 | A++ | A | **33 169,00 zł** |
| HA 10-5 OS 400V + HA 12-5 WSB + FEW 300 + SRC 720 | IW550010044284 | A++ | A | **39 257,00 zł** |
| HA 12-5 OS 400V + HA 12-5 WSB + FEW 300 + SRC 720 | IW550010044285 | A++ | A | **40 512,00 zł** |
| HA 12-5 OS 400V + HA 12-5 WSB + FEW 400 + SRC 720 | IW550010044330 | A++ | A | **42 454,00 zł** |

ELEMENTY DODATKOWE

| Osprzęt dodatkowy | Nr kat. | Cena netto |
|---|---|---|
| Regulator MiPro Sense SRC 720 | 550020260972 | **1 565,00 zł** |
| SR 92 - zdalne sterowanie do regulatora SRC 720 | 550020260969 | **1 125,00 zł** |
| Regulator radiowy MiPro Sense SRC 720f | 550020260947 | **2 185,00 zł** |
| SR 92f - zdalne sterowanie radiowe do regulatora SRC 720f | 550020260952 | **1 229,00 zł** |
| RED-3 - moduł mieszaczowo-solarny do regulatora SRC 720 (maks. 2 obiegi mieszaczowe) | 550020257508 | **1 387,00 zł** |
| RED-5 - moduł mieszaczowo-solarny do regulatora SRC 720 (maks. 3 obiegi mieszaczowe) | 550020257510 | **1 771,00 zł** |
| Czujnik NTC (dla modułów RED-3, RED-5) | 550020174087 | **117,00 zł** |
| Cokół 40 cm do podwyższonego ustawienia pompy ciepła split/monoblok | 630010027984 | **1 475,00 zł** |
| Stopy amortyzujące do jednostki zewnętrznej, duże (2 szt.) | IW550020252059 | **551,00 zł** |
| Stopy amortyzujące do jednostki zewnętrznej, małe (4 szt.) | IW550020252872 | **467,00 zł** |
| Uchwyt do montażu ściennego dla pomp ciepła split/monoblok HA 3-5(6), HA 5-5(6) i HA 7-5(6) (ściana bez izolacji termicznej) | 630020250225 | **1 431,00 zł** |
| Uchwyt do montażu ściennego dla pomp ciepła split/monoblok HA 3-5(6), HA 5-5(6) i HA 7-5(6) (ściana z izolacją termiczną, maks. 160 mm) | 630020250224 | **2 455,00 zł** |

* W zakres dostawy modułu RED-3 i RED-5 nie wchodzą czujniki, które należy dokupić osobno.

# PAKIET SYSTEMOWY OZE NR 04 – SPLIT

POMPA CIEPŁA POWIETRZE/WODA SPLIT DO WSPÓŁPRACY Z OGRZEWANIEM PŁASZCZYZNOWYM LUB GRZEJNIKOWYM WRAZ Z CENTRALĄ GRZEWCZĄ STB, ZASOBNIKIEM BUFOROWYM, REGULATOREM MIPRO SENSE SRC 720 ORAZ STOPAMI AMORTYZUJĄCYMI

SKŁAD PAKIETU

| Pompa ciepła GeniaAir Split | Centrala grzewcza GeniaSet | Bufor | Regulacja |
|---|---|---|---|
| | | | |

| Urządzenie | | Klasa ErP | | Moc c.o. [kW] | VNR 100M | Regulacja pogodowa |
|---|---|---|---|---|---|---|
| OS | STB | (A+++–D) | (A+–F) | A-7W35 | | |
| HA 3-5 OS 230 [V] | HA 5-5 STB | A++ | A | 3,6 | VNR 100M zasobnik buforowy, poj. 100 l (grzanie i chłodzenie) – Klasa ErP A | MiPro Sense SRC 720 (1 obieg grzewczy bez mieszacza) |
| HA 5-5 OS 230 [V] | HA 5-5 STB | A++ | A | 5,2 | | |
| HA 7-5 OS 230 [V] | HA 7-5 STB | A++ | A | 6,7 | | |
| HA 10-5 OS 400 [V] | HA 12-5 STB | A++ | A | 10,2 | | |
| HA 12-5 OS 400 [V] | HA 12-5 STB | A++ | A | 11,9 | | |

NR KATALOGOWE I CENY PAKIETÓW

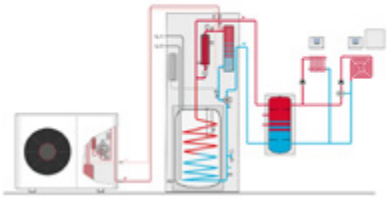

| Nazwa | Nr kat. | Klasa ErP (A+++–D) | Klasa ErP (A+–F) | Cena netto |
|---|---|---|---|---|
| HA 3-5 OS 230V + HA 5-5 STB + VNR 100 + SRC 720 | IW550010044286 | A++ | A | **30 900,00 zł** |
| HA 5-5 OS 230V + HA 5-5 STB + VNR 100 + SRC 720 | IW550010044287 | A++ | A | **31 528,00 zł** |
| HA 7-5 OS 230V + HA 7-5 STB + VNR 100 + SRC 720 | IW550010044288 | A++ | A | **34 479,00 zł** |
| HA 10-5 OS 400V + HA 12-5 STB + VNR 100 + SRC 720 | IW550010044289 | A++ | A | **40 630,00 zł** |
| HA 12-5 OS 400V + HA 12-5 STB + VNR 100 + SRC 720 | IW550010044290 | A++ | A | **41 886,00 zł** |

ELEMENTY DODATKOWE

| Osprzęt dodatkowy | Nr kat. | Cena netto |
|---|---|---|
| Regulator MiPro Sense SRC 720 | 550020260972 | **1 565,00 zł** |
| SR 92 - zdalne sterowanie do regulatora SRC 720 | 550020260969 | **1 125,00 zł** |
| Regulator radiowy MiPro Sense SRC 720f | 550020260947 | **2 185,00 zł** |
| SR 92f - zdalne sterowanie radiowe do regulatora SRC 720f | 550020260952 | **1 229,00 zł** |
| RED-3 - moduł mieszaczowo-solarny do regulatora SRC 720 (maks. 2 obiegi mieszaczowe) | 550020257508 | **1 387,00 zł** |
| RED-5 - moduł mieszaczowo-solarny do regulatora SRC 720 (maks. 3 obiegi mieszaczowe) | 550020257510 | **1 771,00 zł** |
| Czujnik NTC (dla modułów RED-3, RED-5) | 550020174087 | **117,00 zł** |
| Cokół 40 cm do podwyższonego ustawienia pompy ciepła split/monoblok | 630010027984 | **1 475,00 zł** |
| Stopy amortyzujące do jednostki zewnętrznej, duże (2 szt.) | IW550020252059 | **551,00 zł** |
| Stopy amortyzujące do jednostki zewnętrznej, małe (4 szt.) | IW550020252872 | **467,00 zł** |
| Uchwyt do montażu ściennego dla pomp ciepła split/monoblok HA 3-5(6), HA 5-5(6) i HA 7-5(6) (ściana bez izolacji termicznej) | 630020250225 | **1 431,00 zł** |
| Uchwyt do montażu ściennego dla pomp ciepła split/monoblok HA 3-5(6), HA 5-5(6) i HA 7-5(6) (ściana z izolacją termiczną, maks. 160 mm) | 630020250224 | **2 455,00 zł** |

* W zakres dostawy modułu RED-3 i RED-5 nie wchodzą czujniki, które należy dokupić osobno.

# PAKIET SYSTEMOWY OZE NR 05 – SPLIT

POMPA CIEPŁA POWIETRZE/WODA SPLIT DO WSPÓŁPRACY Z OGRZEWANIEM PŁASZCZYZNOWYM LUB GRZEJNIKOWYM WRAZ Z MODUŁEM ŚCIENNYM WSB, ZEWNĘTRZNYM ZASOBNIKIEM C.W.U., ZASOBNIKIEM BUFOROWYM, REGULATOREM MIPRO SENSE SRC 720 ORAZ STOPAMI AMORTYZUJĄCYMI

SKŁAD PAKIETU

| Pompa ciepła GeniaAir Split | | | | Moduł ścienny WSB | Bufor | Zasobnik c.w.u | Regulacja |
|---|---|---|---|---|---|---|---|
| grzanie i chłodzenie | | | | | | | |
| Urządzenie | | Klasa ErP | | Moc c.o. [kW] | VNR 100M | Zasobnik c.w.u | Regulacja pogodowa |
| OS | WSB | (A+++–D) | (A+–F) | A-7W35 | | | |
| HA 3-5 OS 230 [V] | HA 5-5 WSB | A++ | A | 3,6 | VNR 100M – zasobnik buforowy, poj. 100 l (grzanie i chłodzenie) Klasa ErP A | FEW 300 lub FEW 400 (Klasa ErP B) | MiPro Sense SRC 720 (1 obieg grzewczy bez mieszacza) |
| HA 5-5 OS 230 [V] | HA 5-5 WSB | A++ | A | 5,2 | | | |
| HA 7-5 OS 230 [V] | HA 7-5 WSB | A++ | A | 6,7 | | | |
| HA 10-5 OS 400 [V] | HA 12-5 WSB | A++ | A | 10,2 | | | |
| HA 12-5 OS 400 [V] | HA 12-5 WSB | A++ | A | 11,9 | | | |

NR KATALOGOWE I CENY PAKIETÓW

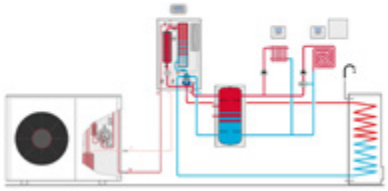

| Nazwa | Nr kat. | Klasa ErP (A+++–D) | Klasa ErP (A+–F) | Cena netto |
|---|---|---|---|---|
| HA 3-5 OS 230V + HA 5-5 WSB + FEW 300 + VNR 100 + SRC 720 | IW550010044291 | A++ | A | **32 390,00 zł** |
| HA 5-5 OS 230V + HA 5-5 WSB + FEW 300 + VNR 100 + SRC 720 | IW550010044292 | A++ | A | **33 019,00 zł** |
| HA 7-5 OS 230V + HA 7-5 WSB + FEW 300 + VNR 100 + SRC 720 | IW550010044293 | A++ | A | **35 785,00 zł** |
| HA 10-5 OS 400V + HA 12-5 WSB + FEW 300 + VNR 100 + SRC 720 | IW550010044294 | A++ | A | **41 872,00 zł** |
| HA 12-5 OS 400V + HA 12-5 WSB + FEW 300 + VNR 100 + SRC 720 | IW550010044295 | A++ | A | **43 127,00 zł** |
| HA 12-5 OS 400V + HA 12-5 WSB + FEW 400 + VNR 100 + SRC 720 | IW550010044331 | A++ | A | **45 070,00 zł** |

ELEMENTY DODATKOWE

| Osprzęt dodatkowy | Nr kat. | Cena netto |
|---|---|---|
| Regulator MiPro Sense SRC 720 | 550020260972 | **1 565,00 zł** |
| SR 92 - zdalne sterowanie do regulatora SRC 720 | 550020260969 | **1 125,00 zł** |
| Regulator radiowy MiPro Sense SRC 720f | 550020260947 | **2 185,00 zł** |
| SR 92f - zdalne sterowanie radiowe do regulatora SRC 720f | 550020260952 | **1 229,00 zł** |
| RED-3 - moduł mieszaczowo-solarny do regulatora SRC 720 (maks. 2 obiegi mieszaczowe) | 550020257508 | **1 387,00 zł** |
| RED-5 - moduł mieszaczowo-solarny do regulatora SRC 720 (maks. 3 obiegi mieszaczowe) | 550020257510 | **1 771,00 zł** |
| Czujnik NTC (dla modułów RED-3, RED-5) | 550020174087 | **117,00 zł** |
| Cokół 40 cm do podwyższonego ustawienia pompy ciepła split/monoblok | 630010027984 | **1 475,00 zł** |
| Stopy amortyzujące do jednostki zewnętrznej, duże (2 szt.) | IW550020252059 | **551,00 zł** |
| Stopy amortyzujące do jednostki zewnętrznej, małe (4 szt.) | IW550020252872 | **467,00 zł** |
| Uchwyt do montażu ściennego dla pomp ciepła split/monoblok HA 3-5(6), HA 5-5(6) i HA 7-5(6) (ściana bez izolacji termicznej) | 630020250225 | **1 431,00 zł** |
| Uchwyt do montażu ściennego dla pomp ciepła split/monoblok HA 3-5(6), HA 5-5(6) i HA 7-5(6) (ściana z izolacją termiczną, maks. 160 mm) | 630020250224 | **2 455,00 zł** |

* W zakres dostawy modułu RED-3 i RED-5 nie wchodzą czujniki, które należy dokupić osobno.

# PARAMETRY TECHNICZNE

| GeniaAir Split | Jednostka | HA 3-5 OS | HA 5-5 OS | HA 7-5 OS | HA 10-5 OS | HA 12-5 OS |
|---|---|---|---|---|---|---|
| Moc grzewcza / COP (A-7W35) | kW | 3,6/3,1 | 4,9/2,7 | 6,7/2,6 | 10,2/2,8 | 11,9/2,5 |
| Przedział mocy grzewczej (A7W35) | kW | 2,1-5,5 | 2,1-7,0 | 2,7-7,9 | 5,4-13,9 | 5,4-13,9 |
| Przedział COP (A7W35) | kW | 4,5-4,9 | 4,1-5,0 | 4,1-4,9 | 4,1-4,9 | 4,1-4,9 |
| Przedział mocy grzewczej (A2W35) | kW | 1,5-4,0 | 1,6-5,5 | 2,1-6,9 | 4,4-13,3 | 4,2-13,8 |
| Przedział COP (A2W35) | kW | 3,6-3,8 | 3,4-3,8 | 3,1-3,7 | 3,5-4,0 | 3,0-3,8 |
| Moc chłodzenia / EER (A35W7 ΔT5K) | kW | 4,5/2,2 | 4,5/2,2 | 6/2,2 | 8,06/3,1 | 8,06/3,1 |
| Moc chłodzenia / EER (A35W18 ΔT5K) | kW | 5,9/3,9 | 5,9/3,9 | 6,8/2,8 | 10,5/3,74 | 10,5/3,74 |
| **Dane elektryczne** | | | | | | |
| Napięcie znamionowe sprężarki | V | 1~/N/PE 230/50 | 1~/N/PE 230/50 | 1~/N/PE 230/50 | 3~/N/PE 400/50 | 3~/N/PE 400/50 |
| Maks pobór prądu sprężarka | A | 11,5 | 11,5 | 14,9 | 13,5 | 13,5 |
| Prąd rozruchowy | A | 11,5 | 11,5 | 14,9 | 13,5 | 13,5 |
| Moc znamionowa, maks. | kW | 2,96 | 2,96 | 3,84 | 7,6 | 7,6 |
| Stopień ochrony EN 60529 | | | | IP15B | | |
| Wentylator, pobór mocy | W | | 50 | | 2x50 | |
| Liczba wentylatorów | W | 1 | 1 | 1 | 2 | 2 |
| Typ bezpiecznika | A | | | C16 | | |
| Opcjonalny wyłącznik różnicowo-prądowy | | | | RCCB typ B | | |
| **Obieg chłodniczy** | | | | | | |
| Typ i ilość czynnika chłodniczego | kg | R410A/1,5 | R410A/1,5 | R410A/2,39 | R410A/3,6 | R410A/3,6 |
| GWP | | | | 2088 | | |
| Ekwiwalent $CO_2$ | t | 3,13 | 3,13 | 4,99 | 7,52 | 7,52 |
| Materiał, linia chłodnicza | | | | miedź | | |
| Długość przewodu chłodniczego min (pojedyncza) | | | | 3 | | |
| Maks. pojedyncza długość przewodu chłodniczego, jednostka zewnętrzna nad wewnętrzną | | | | 40 | | |
| Maks. różnica wysokości, jednostka zewnętrzna nad wewnętrzną | | | | 30 | | |
| Maks. pojedyncza długość przewodu chłodniczego, jednostka zewnętrzna pod wewnętrzną | | | | 25 | | |
| Maks. różnica wysokości, jednostka zewnętrzna pod wewnętrzną | | | | 10 | | |
| Średnica zewn. przewodu gaz/ciecz | | 1/2”/1/4” | | | 5/8”/3/8” | |
| **Wymiary** | | | | | | |
| Szerokość/głębokość/wysokość | mm | 1100/450/765 | | 1100/450/965 | 1100/450/1565 | |
| Masa urządzenia | kg | 82 | | 113 | 191 | |
| **ErP** | | | | | | |
| Sezonowa efektywność energetyczna nS – klimat umiarkowany temp. zas. 35/55°C | % | 185/130 | 175/135 | 173/133 | 180/128 | 175/132 |
| Klasa ErP dla c.o. 35°C/55°C (A+++ do D) | (A+++ do D) | A+++ / A++ | A+++ / A++ | A++ / A++ | A+++ / A++ | A+++ / A++ |
| Efektywność energetyczna c.w.u, nwh-klimat umiark. wraz z GeniaSet | % | 102 | 102 | 112 | 97 | 97 |
| Klasa ErP dla c.w.u. (A+ do F) wraz z GeniaSet | (A+ do F) | A | A | A | A | A |
| Moc akustyczna zewnątrz | dbA | 53 | 54 | 54 | 60 | 60 |
| **ErP wraz z regulatorem MIPro (zestaw)** | | | | | | |
| Sezonowa efektywność energetyczna nS – klimat umiarkowany temp. zas. 35/55°C wraz z regulatorem MiPro Sense | % | 189/134 | 179/139 | 177/137 | 184/132 | 179/136 |
| Klasa ErP dla c.o. 35°C/55°C (A+++ do D) wraz z regulatorem MiPro | (A+++ do D) | A+++ / A++ | A+++ / A++ | A+++ / A++ | A+++ / A++ | A+++ / A++ |
| **GeniaSet** | | | | | | |
| Pojemność zasobnika c.w.u. | l | | | 188 | | |
| Maks temp c.w.u. (bez/z grzałką elektryczną) | °C | | | 57/75 | | |
| Maks. ciśnienie robocze | bar | | | 3 | | |
| Wymiary (szerokość/głębokość/wysokość) | mm | | | 595/693/1880 | | |
| Masa netto (bez wody) | kg | | | 160 | | |
| Moc wbudowanej grzałki elektrycznej | kW | | | 5,4 kW (230 V/50 Hz)/8,8 kW (400 V/50 Hz) | | |
| **Moduł hydrauliczny, naścienny** | | | | | | |
| Wymiary (szerokość/głębokość/wysokość) | mm | | | 440x350x720 | | |
| Maks. ciśnienie robocze | bar | | | 3 | | |
| Masa netto (bez wody) | kg | | | 26 | | |
| Moc wbudowanej grzałki elektrycznej | kW | | | 5,4 kW (230 V/50 Hz)/8,8 kW (400 V/50 Hz) | | |

# Przełomowa technologia pompy ciepła – wysoka sprawność i ochrona klimatu

Rola zrownoważonych technologii będzie coraz większa. Produkty pobierające energię elektryczną będą musiały być bardziej ekologiczne, lecz bez zmniejszania ich mocy i wydajności.

Pompa ciepła powietrze-woda GeniaAir Mono spełnia te wymagania. Służy do ogrzewania, chłodzenia i podgrzewania wody użytkowej z dużą mocą jako jedna z pierwszych pomp ciepła, w ktorych zastosowano naturalny czynnik chłodniczy R290. Dzięki wysokiej temperaturze zasilania doskonale nadaje się nie tylko do nowo budowanych, lecz także modernizowanych nieruchomości.

# Saunier Duval wprowadza w pompach ciepła naturalny czynnik chłodniczy R290

R290 to techniczne oznaczenie naturalnego czynnika chłodniczego w postaci propanu. R290 jest od lat powszechnie stosowany w wielu urządzeniach, lodowkach, klimatyzatorach czy nawet puszkach z lakierem, marka Saunier Duval wykorzystuje ten ekologiczny czynnik chłodniczy w pompach ciepła.

GeniaAir Mono to przełomowa pompa ciepła przyszłości, dostępna dosłownie od zaraz, ponieważ jej montaż zajmuje jeden dzień roboczy.

Więcej na www.saunierduval.pl

# PAKIET SYSTEMOWY OZE NR 01 – MONOBLOK

## POMPA CIEPŁA POWIETRZE/WODA MONOBLOK DO WSPÓŁPRACY Z OGRZEWANIEM PŁASZCZYZNOWYM LUB GRZEJNIKOWYM WRAZ Z CENTRALĄ GRZEWCZĄ GENIASET, REGULATOREM MIPRO SENSE SRC 720 ORAZ STOPAMI AMORTYZUJĄCYMI

SKŁAD PAKIETU

**Pompa ciepła GeniaAir Mono + Centrala grzewcza GeniaSet**

**Regulacja**

| Urządzenie | | Klasa ErP (A+++ do D) | Klasa ErP (A+ do F) | Moc c.o. [kW] A-7W35 | Regulacja pogodowa |
|---|---|---|---|---|---|
| HA 3-6 O 230V | GeniaSet FEW 200/6 | A+ | A | 3,6 | MiPro Sense SRC 720 (1 obieg grzewczy bez mieszacza) |
| HA 5-6 O 230V | GeniaSet FEW 200/6 | A++ | A | 5,4 | |
| HA 7-6 O 230V | GeniaSet FEW 200/6 | A++ | A | 7,0 | |
| HA 10-6 O 400V | GeniaSet FEW 200/6 | A++ | A | 9,2 | |
| HA 12-6 O 400V | GeniaSet FEW 200/6 | A++ | A | 12,2 | |

NR KATALOGOWE I CENY PAKIETÓW

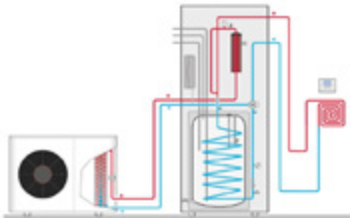

| Nazwa | Nr kat. | Klasa ErP (A+++ do D) | Klasa ErP (A+ do F) | Cena netto |
|---|---|---|---|---|
| HA 3-6 O + FEW 200/6 + SRC 720 | IW550010044297 | A++ | A | **37 393,00 zł** |
| HA 5-6 O + FEW 200/6 + SRC 720 | IW550010044298 | A++ | A | **37 834,00 zł** |
| HA 7-6 O + FEW 200/6 + SRC 720 | IW550010044299 | A++ | A | **40 590,00 zł** |
| HA 10-6 O + FEW 200/6 + SRC 720 | IW550010044300 | A++ | A | **50 071,00 zł** |
| HA 12-6 O + FEW 200/6 + SRC 720 | IW550010044301 | A+++ | A | **51 064,00 zł** |

ELEMENTY DODATKOWE

| Osprzęt dodatkowy | Nr kat. | Cena netto |
|---|---|---|
| Regulator MiPro Sense SRC 720 | 550020260972 | **1 565,00 zł** |
| SR 92 - zdalne sterowanie do regulatora SRC 720 | 550020260969 | **1 125,00 zł** |
| Regulator radiowy MiPro Sense SRC 720f | 550020260947 | **2 185,00 zł** |
| SR 92f - zdalne sterowanie radiowe do regulatora SRC 720f | 550020260952 | **1 229,00 zł** |
| RED-3 - moduł mieszaczowo-solarny do regulatora SRC 720 (maks. 2 obiegi mieszaczowe) | 550020257508 | **1 387,00 zł** |
| RED-5 - moduł mieszaczowo-solarny do regulatora SRC 720 (maks. 3 obiegi mieszaczowe) | 550020257510 | **1 771,00 zł** |
| Czujnik NTC (dla modułów RED-3, RED-5) | 550020174087 | **117,00 zł** |
| Moduł wymiennika ciepła dla pomp ciepła monoblok HA 3-6, HA 5-6 i HA 7-6 do wieży hydraulicznej FEW 200/6 | 630010027982 | **3 541,00 zł** |
| Moduł wymiennika ciepła dla pomp ciepła monoblok HA 10-6 i HA 12-6 do wieży hydraulicznej FEW 200/6 | 630010027973 | **3 961,00 zł** |
| Moduł wymiennika ciepła dla pomp ciepła monoblok HA 3-6, HA 5-6, HA 7-6, 10-6 i HA 12-6 do stacji hydraulicznej HE 9-6 WB | IW550020188186 | **6 468,00 zł** |
| Moduł kaskadowy VR 32 B | 550020231681 | **799,00 zł** |
| Cokół 40 cm do podwyższonego ustawienia pompy ciepła split/monoblok | 630010027984 | **1 475,00 zł** |
| Stopy amortyzujące do jednostki zewnętrznej, duże (2 szt.) | IW550020252059 | **551,00 zł** |
| Stopy amortyzujące do jednostki zewnętrznej, małe (4 szt.) | IW550020252872 | **467,00 zł** |
| Uchwyt do montażu ściennego dla pomp ciepła split/monoblok HA 3-5(6), HA 5-5(6) i HA 7-5(6) (ściana bez izolacji termicznej) | 630020250225 | **1 431,00 zł** |
| Uchwyt do montażu ściennego dla pomp ciepła split/monoblok HA 3-5(6), HA 5-5(6) i HA 7-5(6) (ściana z izolacją termiczną, maks. 160 mm) | 630020250224 | **2 455,00 zł** |

* W zakres dostawy modułu RED-3 i RED-5 nie wchodzą czujniki, które należy dokupić osobno.

# PAKIET SYSTEMOWY OZE NR 02 – MONOBLOK

## POMPA CIEPŁA POWIETRZE/WODA MONOBLOK DO WSPÓŁPRACY Z OGRZEWANIEM PŁASZCZYZNOWYM LUB GRZEJNIKOWYM WRAZ Z MODUŁEM ŚCIENNYM HE, REGULATOREM MIPRO SENSE SRC 720 ORAZ STOPAMI AMORTYZUJĄCYMI

SKŁAD PAKIETU

**Pompa ciepła GeniaAir Mono + Moduł ścienny HE**

grzanie i chłodzenie

**Regulacja**

| Urządzenie | | Klasa ErP (A++ do D) | Klasa ErP (A+ do F) | Moc c.o. [kW] A-7W35 | Regulacja pogodowa |
|---|---|---|---|---|---|
| HA 3-6 O 230V | HE 9-6 WB | A+ | A | 3,6 | MiPro Sense SRC 720 (1 obieg grzewczy bez mieszacza) |
| HA 5-6 O 230V | HE 9-6 WB | A++ | A | 5,4 | |
| HA 7-6 O 230V | HE 9-6 WB | A++ | A | 7,0 | |
| HA 10-6 O 400V | HE 9-6 WB | A++ | A | 9,2 | |
| HA 12-6 O 400V | HE 9-6 WB | A++ | A | 12,2 | |

NR KATALOGOWE I CENY PAKIETÓW

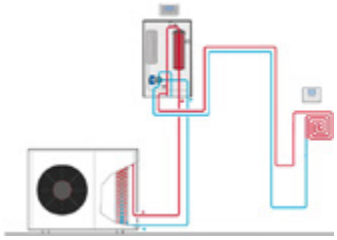

| Nazwa | Nr kat. | Klasa ErP (A+++ do D) | Klasa ErP (A+ do F) | Cena netto |
|---|---|---|---|---|
| HA 3-6 O + HE 9-6 WB + SRC 720 | IW550010044302 | A++ | A | **32 762,00 zł** |
| HA 5-6 O + HE 9-6 WB + SRC 720 | IW550010044303 | A++ | A | **33 203,00 zł** |
| HA 7-6 O + HE 9-6 WB + SRC 720 | IW550010044304 | A++ | A | **35 959,00 zł** |
| HA 10-6 O + HE 9-6 WB + SRC 720 | IW550010044305 | A++ | A | **45 441,00 zł** |
| HA 12-6 O + HE 9-6 WB + SRC 720 | IW550010044306 | A+++ | A | **46 433,00 zł** |

ELEMENTY DODATKOWE

| Osprzęt dodatkowy | Nr kat. | Cena netto |
|---|---|---|
| Regulator MiPro Sense SRC 720 | 550020260972 | **1 565,00 zł** |
| SR 92 - zdalne sterowanie do regulatora SRC 720 | 550020260969 | **1 125,00 zł** |
| Regulator radiowy MiPro Sense SRC 720f | 550020260947 | **2 185,00 zł** |
| SR 92f - zdalne sterowanie radiowe do regulatora SRC 720f | 550020260952 | **1 229,00 zł** |
| RED-3 - moduł mieszaczowo-solarny do regulatora SRC 720 (maks. 2 obiegi mieszaczowe) | 550020257508 | **1 387,00 zł** |
| RED-5 - moduł mieszaczowo-solarny do regulatora SRC 720 (maks. 3 obiegi mieszaczowe) | 550020257510 | **1 771,00 zł** |
| Czujnik NTC (dla modułów RED-3, RED-5) | 550020174087 | **117,00 zł** |
| Moduł wymiennika ciepła dla pomp ciepła monoblok HA 3-6, HA 5-6 i HA 7-6 do wieży hydraulicznej FEW 200/6 | 630010027982 | **3 541,00 zł** |
| Moduł wymiennika ciepła dla pomp ciepła monoblok HA 10-6 i HA 12-6 do wieży hydraulicznej FEW 200/6 | 630010027973 | **3 961,00 zł** |
| Moduł wymiennika ciepła dla pomp ciepła monoblok HA 3-6, HA 5-6, HA 7-6, 10-6 i HA 12-6 do stacji hydraulicznej HE 9-6 WB | IW550020188186 | **6 468,00 zł** |
| Moduł kaskadowy VR 32 B | 550020231681 | **799,00 zł** |
| Cokół 40 cm do podwyższonego ustawienia pompy ciepła split/monoblok | 630010027984 | **1 475,00 zł** |
| Stopy amortyzujące do jednostki zewnętrznej, duże (2 szt.) | IW550020252059 | **551,00 zł** |
| Stopy amortyzujące do jednostki zewnętrznej, małe (4 szt.) | IW550020252872 | **467,00 zł** |
| Uchwyt do montażu ściennego dla pomp ciepła split/monoblok HA 3-5(6), HA 5-5(6) i HA 7-5(6) (ściana bez izolacji termicznej) | 630020250225 | **1 431,00 zł** |
| Uchwyt do montażu ściennego dla pomp ciepła split/monoblok HA 3-5(6), HA 5-5(6) i HA 7-5(6) (ściana z izolacją termiczną, maks. 160 mm) | 630020250224 | **2 455,00 zł** |

* W zakres dostawy modułu RED-3 i RED-5 nie wchodzą czujniki, które należy dokupić osobno.

# PAKIET SYSTEMOWY OZE NR 03 – MONOBLOK

POMPA CIEPŁA POWIETRZE/WODA MONOBLOK DO WSPÓŁPRACY Z OGRZEWANIEM PŁASZCZYZNOWYM LUB GRZEJNIKOWYM WRAZ Z MODUŁEM ŚCIENNYM HE, ZEWNĘTRZNYM ZASOBNKIEM C.W.U., REGULATOREM MIPRO SENSE SRC 720 ORAZ STOPAMI AMORTYZUJĄCYMI

SKŁAD PAKIETU

| Pompa ciepła GeniaAir Mono + Moduł ścienny HE | | | | | Zasobnik c.w.u. | Regulacja |
|---|---|---|---|---|---|---|
| | | | | | | |
| Urządzenie | | Klasa ErP (A++ do D) | Klasa ErP (A+ do F) | Moc c.o. [kW] A-7W35 | Zasobnik c.w.u. | Regulacja pogodowa |
| HA 3-6 O 230V | HE 9-6 WB | A+ | A | 3,6 | FEW 300 (Klasa Erp B) | MiPro Sense SRC 720 (1 obieg grzewczy bez mieszacza) |
| HA 5-6 O 230V | HE 9-6 WB | A++ | A | 5,4 | | |
| HA 7-6 O 230V | HE 9-6 WB | A++ | A | 7,0 | | |
| HA 10-6 O 400V | HE 9-6 WB | A++ | A | 9,2 | | |
| HA 12-6 O 400V | HE 9-6 WB | A++ | A | 12,2 | | |

NR KATALOGOWE I CENY PAKIETÓW

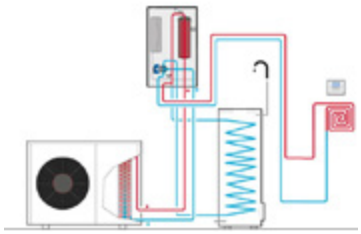

| Nazwa | Nr kat. | Klasa ErP (A+++ do D) | Klasa ErP (A+ do F) | Cena netto |
|---|---|---|---|---|
| HA 3-6 O + HE 9-6 WB + FEW 300 + SRC 720 | IW550010044307 | A++ | A | **39 098,00 zł** |
| HA 5-6 O + HE 9-6 WB + FEW 300 + SRC 720 | IW550010044308 | A++ | A | **39 539,00 zł** |
| HA 7-6 O + HE 9-6 WB + FEW 300 + SRC 720 | IW550010044309 | A++ | A | **42 295,00 zł** |
| HA 10-6 O + HE 9-6 WB + FEW 300 + SRC 720 | IW550010044310 | A++ | A | **51 777,00 zł** |
| HA 12-6 O + HE 9-6 WB + FEW 300 + SRC 720 | IW550010044311 | A+++ | A | **52 769,00 zł** |

ELEMENTY DODATKOWE

| Osprzęt dodatkowy | Nr kat. | Cena netto |
|---|---|---|
| Regulator MiPro Sense SRC 720 | 550020260972 | **1 565,00 zł** |
| SR 92 - zdalne sterowanie do regulatora SRC 720 | 550020260969 | **1 125,00 zł** |
| Regulator radiowy MiPro Sense SRC 720f | 550020260947 | **2 185,00 zł** |
| SR 92f - zdalne sterowanie radiowe do regulatora SRC 720f | 550020260952 | **1 229,00 zł** |
| RED-3 - moduł mieszaczowo-solarny do regulatora SRC 720 (maks. 2 obiegi mieszaczowe) | 550020257508 | **1 387,00 zł** |
| RED-5 - moduł mieszaczowo-solarny do regulatora SRC 720 (maks. 3 obiegi mieszaczowe) | 550020257510 | **1 771,00 zł** |
| Czujnik NTC (dla modułów RED-3, RED-5) | 550020174087 | **117,00 zł** |
| Moduł wymiennika ciepła dla pomp ciepła monoblok HA 3-6, HA 5-6 i HA 7-6 do wieży hydraulicznej FEW 200/6 | 630010027982 | **3 541,00 zł** |
| Moduł wymiennika ciepła dla pomp ciepła monoblok HA 10-6 i HA 12-6 do wieży hydraulicznej FEW 200/6 | 630010027973 | **3 961,00 zł** |
| Moduł wymiennika ciepła dla pomp ciepła monoblok HA 3-6, HA 5-6, HA 7-6, 10-6 i HA 12-6 do stacji hydraulicznej HE 9-6 WB | IW550020188186 | **6 468,00 zł** |
| Moduł kaskadowy VR 32 B | 550020231681 | **799,00 zł** |
| Cokół 40 cm do podwyższonego ustawienia pompy ciepła split/monoblok | 630010027984 | **1 475,00 zł** |
| Stopy amortyzujące do jednostki zewnętrznej, duże (2 szt.) | IW550020252059 | **551,00 zł** |
| Stopy amortyzujące do jednostki zewnętrznej, małe (4 szt.) | IW550020252872 | **467,00 zł** |
| Uchwyt do montażu ściennego dla pomp ciepła split/monoblok HA 3-5(6), HA 5-5(6) i HA 7-5(6) (ściana bez izolacji termicznej) | 630020250225 | **1 431,00 zł** |
| Uchwyt do montażu ściennego dla pomp ciepła split/monoblok HA 3-5(6), HA 5-5(6) i HA 7-5(6) (ściana z izolacją termiczną, maks. 160 mm) | 630020250224 | **2 455,00 zł** |

* W zakres dostawy modułu RED-3 i RED-5 nie wchodzą czujniki, które należy dokupić osobno.

# PAKIET SYSTEMOWY OZE NR 04 – MONOBLOK

POMPA CIEPŁA POWIETRZE/WODA MONOBLOK DO WSPÓŁPRACY Z OGRZEWANIEM PŁASZCZYZNOWYM LUB GRZEJNIKOWYM WRAZ Z CENTRALĄ GRZEWCZĄ GENIASET, ZASOBNIKIEM BUFOROWYM, REGULATOREM MIPRO SENSE SRC 720 ORAZ STOPAMI AMORTYZUJĄCYMI

SKŁAD PAKIETU

| Pompa ciepła GeniaAir Mono + Centrala grzewcza GeniaSet | | | | | Bufor | Regulacja |
|---|---|---|---|---|---|---|
| | | | | | | |
| Urządzenie | | Klasa ErP (A++ do D) | Klasa ErP (A+ do F) | Moc c.o. [kW] A-7W35 | VNR 100M | Regulacja pogodowa |
| HA 3-6 O 230V | GeniaSet FEW 200/6 | A+ | A | 3,6 | VNR 100M zasobnik buforowy, poj. 100 l (grzanie i chłodzenie) – Klasa ErP A | MiPro Sense SRC 720 (1 obieg grzewczy bez mieszacza) |
| HA 5-6 O 230V | GeniaSet FEW 200/6 | A++ | A | 5,4 | | |
| HA 7-6 O 230V | GeniaSet FEW 200/6 | A++ | A | 7,0 | | |
| HA 10-6 O 400V | GeniaSet FEW 200/6 | A++ | A | 9,2 | | |
| HA 12-6 O 400V | GeniaSet FEW 200/6 | A++ | A | 12,2 | | |

NR KATALOGOWE I CENY PAKIETÓW

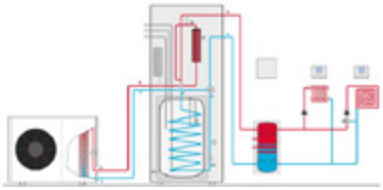

| Nazwa | Nr kat. | Klasa ErP (A+++ do D) | Klasa ErP (A+ do F) | Cena netto |
|---|---|---|---|---|
| HA 3-6 O + FEW 200/6 + VNR 100 + SRC 720 | IW550010044312 | A++ | A | **40 009,00 zł** |
| HA 5-6 O + FEW 200/6 + VNR 100 + SRC 720 | IW550010044313 | A++ | A | **40 450,00 zł** |
| HA 7-6 O + FEW 200/6 + VNR 100 + SRC 720 | IW550010044314 | A++ | A | **43 206,00 zł** |
| HA 10-6 O + FEW 200/6 + VNR 100 + SRC 720 | IW550010044315 | A++ | A | **52 688,00 zł** |
| HA 12-6 O + FEW 200/6 + VNR 100 + SRC 720 | IW550010044316 | A+++ | A | **53 680,00 zł** |

ELEMENTY DODATKOWE

| Osprzęt dodatkowy | Nr kat. | Cena netto |
|---|---|---|
| Regulator MiPro Sense SRC 720 | 550020260972 | **1 565,00 zł** |
| SR 92 - zdalne sterowanie do regulatora SRC 720 | 550020260969 | **1 125,00 zł** |
| Regulator radiowy MiPro Sense SRC 720f | 550020260947 | **2 185,00 zł** |
| SR 92f - zdalne sterowanie radiowe do regulatora SRC 720f | 550020260952 | **1 229,00 zł** |
| RED-3 - moduł mieszaczowo-solarny do regulatora SRC 720 (maks. 2 obiegi mieszaczowe) | 550020257508 | **1 387,00 zł** |
| RED-5 - moduł mieszaczowo-solarny do regulatora SRC 720 (maks. 3 obiegi mieszaczowe) | 550020257510 | **1 771,00 zł** |
| Czujnik NTC (dla modułów RED-3, RED-5) | 550020174087 | **117,00 zł** |
| Moduł wymiennika ciepła dla pomp ciepła monoblok HA 3-6, HA 5-6 i HA 7-6 do wieży hydraulicznej FEW 200/6 | 630010027982 | **3 541,00 zł** |
| Moduł wymiennika ciepła dla pomp ciepła monoblok HA 10-6 i HA 12-6 do wieży hydraulicznej FEW 200/6 | 630010027973 | **3 961,00 zł** |
| Moduł wymiennika ciepła dla pomp ciepła monoblok HA 3-6, HA 5-6, HA 7-6, 10-6 i HA 12-6 do stacji hydraulicznej HE 9-6 WB | IW550020188186 | **6 468,00 zł** |
| Moduł kaskadowy VR 32 B | 550020231681 | **799,00 zł** |
| Cokół 40 cm do podwyższonego ustawienia pompy ciepła split/monoblok | 630010027984 | **1 475,00 zł** |
| Stopy amortyzujące do jednostki zewnętrznej, duże (2 szt.) | IW550020252059 | **551,00 zł** |
| Stopy amortyzujące do jednostki zewnętrznej, małe (4 szt.) | IW550020252872 | **467,00 zł** |
| Uchwyt do montażu ściennego dla pomp ciepła split/monoblok HA 3-5(6), HA 5-5(6) i HA 7-5(6) (ściana bez izolacji termicznej) | 630020250225 | **1 431,00 zł** |
| Uchwyt do montażu ściennego dla pomp ciepła split/monoblok HA 3-5(6), HA 5-5(6) i HA 7-5(6) (ściana z izolacją termiczną, maks. 160 mm) | 630020250224 | **2 455,00 zł** |

* W zakres dostawy modułu RED-3 i RED-5 nie wchodzą czujniki, które należy dokupić osobno.

# PAKIET SYSTEMOWY OZE NR 05 – MONOBLOK

POMPA CIEPŁA POWIETRZE/WODA MONOBLOK DO WSPÓŁPRACY Z OGRZEWANIEM PŁASZCZYZNOWYM LUB GRZEJNIKOWYM WRAZ Z MODUŁEM ŚCIENNYM HE, ZEWNĘTRZNYM ZASOBNIKIEM C.W.U., ZASOBNIKIEM BUFOROWYM, REGULATOREM MIPRO SENSE SRC 720 ORAZ STOPAMI AMORTYZUJĄCYMI

SKŁAD PAKIETU

| Pompa ciepła GeniaAir Mono + Moduł ścienny HE | | | | | Zasobnik c.w.u. | Bufor | Regulacja |
|---|---|---|---|---|---|---|---|
| grzanie i chłodzenie lub lub | | | | | | | |
| Urządzenie | | Klasa ErP (A++ do D) | Klasa ErP (A+ do F) | Moc c.o. [kW] A-7W35 | Zasobnik c.w.u. | VNR 100M | Regulacja pogodowa |
| HA 3-6 O 230V | HE 9-6 WB | A+ | A | 3,6 | FEW 300 (Klasa Erp B) | VNR 100M zasobnik buforowy, poj. 100 l (grzanie i chłodzenie) – Klasa ErP A | MiPro Sense SRC 720 (1 obieg grzewczy bez mieszacza) |
| HA 5-6 O 230V | HE 9-6 WB | A++ | A | 5,4 | | | |
| HA 7-6 O 230V | HE 9-6 WB | A++ | A | 7,0 | | | |
| HA 10-6 O 400V | HE 9-6 WB | A++ | A | 9,2 | | | |
| HA 12-6 O 400V | HE 9-6 WB | A++ | A | 12,2 | | | |

NR KATALOGOWE I CENY PAKIETÓW

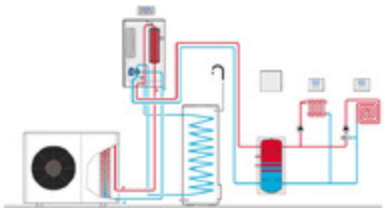

| Nazwa | Nr kat. | Klasa ErP (A+++ do D) | Klasa ErP (A+ do F) | Cena netto |
|---|---|---|---|---|
| HA 3-6 O + HE 9-6 WB + FEW 300 + VNR 100 + SRC 720 | IW550010044317 | A++ | A | **41 714,00 zł** |
| HA 5-6 O + HE 9-6 WB + FEW 300 + VNR 100 + SRC 720 | IW550010044318 | A++ | A | **42 155,00 zł** |
| HA 7-6 O + HE 9-6 WB + FEW 300 + VNR 100 + SRC 720 | IW550010044319 | A++ | A | **44 912,00 zł** |
| HA 10-6 O + HE 9-6 WB + FEW 300 + VNR 100 + SRC 720 | IW550010044320 | A++ | A | **54 393,00 zł** |
| HA 12-6 O + HE 9-6 WB + FEW 300 + VNR 100 + SRC 720 | IW550010044321 | A+++ | A | **55 385,00 zł** |

ELEMENTY DODATKOWE

| Osprzęt dodatkowy | Nr kat. | Cena netto |
|---|---|---|
| Regulator MiPro Sense SRC 720 | 550020260972 | **1 565,00 zł** |
| SR 92 - zdalne sterowanie do regulatora SRC 720 | 550020260969 | **1 125,00 zł** |
| Regulator radiowy MiPro Sense SRC 720f | 550020260947 | **2 185,00 zł** |
| SR 92f - zdalne sterowanie radiowe do regulatora SRC 720f | 550020260952 | **1 229,00 zł** |
| RED-3 - moduł mieszaczowo-solarny do regulatora SRC 720 (maks. 2 obiegi mieszaczowe) | 550020257508 | **1 387,00 zł** |
| RED-5 - moduł mieszaczowo-solarny do regulatora SRC 720 (maks. 3 obiegi mieszaczowe) | 550020257510 | **1 771,00 zł** |
| Czujnik NTC (dla modułów RED-3, RED-5) | 550020174087 | **117,00 zł** |
| Moduł wymiennika ciepła dla pomp ciepła monoblok HA 3-6, HA 5-6 i HA 7-6 do wieży hydraulicznej FEW 200/6 | 630010027982 | **3 541,00 zł** |
| Moduł wymiennika ciepła dla pomp ciepła monoblok HA 10-6 i HA 12-6 do wieży hydraulicznej FEW 200/6 | 630010027973 | **3 961,00 zł** |
| Moduł wymiennika ciepła dla pomp ciepła monoblok HA 3-6, HA 5-6, HA 7-6, 10-6 i HA 12-6 do stacji hydraulicznej HE 9-6 WB | IW550020188186 | **6 468,00 zł** |
| Moduł kaskadowy VR 32 B | 550020231681 | **799,00 zł** |
| Cokół 40 cm do podwyższonego ustawienia pompy ciepła split/monoblok | 630010027984 | **1 475,00 zł** |
| Stopy amortyzujące do jednostki zewnętrznej, duże (2 szt.) | IW550020252059 | **551,00 zł** |
| Stopy amortyzujące do jednostki zewnętrznej, małe (4 szt.) | IW550020252872 | **467,00 zł** |
| Uchwyt do montażu ściennego dla pomp ciepła split/monoblok HA 3-5(6), HA 5-5(6) i HA 7-5(6) (ściana bez izolacji termicznej) | 630020250225 | **1 431,00 zł** |
| Uchwyt do montażu ściennego dla pomp ciepła split/monoblok HA 3-5(6), HA 5-5(6) i HA 7-5(6) (ściana z izolacją termiczną, maks. 160 mm) | 630020250224 | **2 455,00 zł** |

* W zakres dostawy modułu RED-3 i RED-5 nie wchodzą czujniki, które należy dokupić osobno.

# PAKIET SYSTEMOWY HYBRYDOWY NR 06 – MONOBLOK

## POMPA CIEPŁA POWIETRZE/WODA MONOBLOK DO WSPÓŁPRACY Z ISTNIEJĄCYM KOTŁEM, Z ZASOBNIKIEM BUFOROWYM, REGULATOREM MIPRO SENSE SRC 720, MODUŁEM STERUJĄCYM HPIM SD ORAZ STOPAMI AMORTYZUJĄCYMI

SKŁAD PAKIETU

| Pompa ciepła GeniaAir Mono | | | | Bufor | Regulacja | |
|---|---|---|---|---|---|---|
| grzanie i chłodzenie | | | | | | |
| Urządzenie | Klasa ErP (A+++ do D) | Klasa ErP (A+ do F) | Moc c.o. [kW] A-7W35 | VNR 100M | HPIM SD | Regulacja pogodowa |
| HA 3-6 O 230V | A+ | A | 3,6 | VNR 100M zasobnik buforowy, poj. 100 l (grzanie i chłodzenie) – Klasa ErP A | Moduł sterujący | MiPro Sense SRC 720 (1 obieg grzewczy bez mieszacza) |
| HA 5-6 O 230V | A++ | A | 5,4 | | | |
| HA 7-6 O 230V | A++ | A | 7,0 | | | |
| HA 10-6 O 400V | A++ | A | 9,2 | | | |
| HA 12-6 O 400V | A++ | A | 12,2 | | | |

NR KATALOGOWE I CENY PAKIETÓW

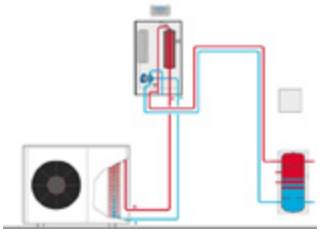

| Nazwa | Nr kat. | Klasa ErP (A+++ do D) | Klasa ErP (A+ do F) | Cena netto |
|---|---|---|---|---|
| HA 3-6 O + HPIM SD + VNR 100 + SRC 720 | IW550010044322 | A++ | A | **30 197,00 zł** |
| HA 5-6 O + HPIM SD + VNR 100 + SRC 720 | IW550010044323 | A++ | A | **30 638,00 zł** |
| HA 7-6 O + HPIM SD + VNR 100 + SRC 720 | IW550010044296 | A++ | A | **33 394,00 zł** |
| HA 10-6 O + HPIM SD + VNR 100 + SRC 720 | IW550010044324 | A++ | A | **42 875,00 zł** |
| HA 12-6 O + HPIM SD + VNR 100 + SRC 720 | IW550010044325 | A+++ | A | **43 868,00 zł** |

ELEMENTY DODATKOWE

| Osprzęt dodatkowy | Nr kat. | Cena netto |
|---|---|---|
| Regulator MiPro Sense SRC 720 | 550020260972 | **1 565,00 zł** |
| SR 92 - zdalne sterowanie do regulatora SRC 720 | 550020260969 | **1 125,00 zł** |
| Regulator radiowy MiPro Sense SRC 720f | 550020260947 | **2 185,00 zł** |
| SR 92f - zdalne sterowanie radiowe do regulatora SRC 720f | 550020260952 | **1 229,00 zł** |
| RED-3 - moduł mieszaczowo-solarny do regulatora SRC 720 (maks. 2 obiegi mieszaczowe) | 550020257508 | **1 387,00 zł** |
| RED-5 - moduł mieszaczowo-solarny do regulatora SRC 720 (maks. 3 obiegi mieszaczowe) | 550020257510 | **1 771,00 zł** |
| Czujnik NTC (dla modułów RED-3, RED-5) | 550020174087 | **117,00 zł** |
| Moduł wymiennika ciepła dla pomp ciepła monoblok HA 3-6, HA 5-6 i HA 7-6 do wieży hydraulicznej FEW 200/6 | 630010027982 | **3 541,00 zł** |
| Moduł wymiennika ciepła dla pomp ciepła monoblok HA 10-6 i HA 12-6 do wieży hydraulicznej FEW 200/6 | 630010027973 | **3 961,00 zł** |
| Moduł wymiennika ciepła dla pomp ciepła monoblok HA 3-6, HA 5-6, HA 7-6, 10-6 i HA 12-6 do stacji hydraulicznej HE 9-6 WB | IW550020188186 | **6 468,00 zł** |
| Moduł kaskadowy VR 32 B | 550020231681 | **799,00 zł** |
| Cokół 40 cm do podwyższonego ustawienia pompy ciepła split/monoblok | 630010027984 | **1 475,00 zł** |
| Stopy amortyzujące do jednostki zewnętrznej, duże (2 szt.) | IW550020252059 | **551,00 zł** |
| Stopy amortyzujące do jednostki zewnętrznej, małe (4 szt.) | IW550020252872 | **467,00 zł** |
| Uchwyt do montażu ściennego dla pomp ciepła split/monoblok HA 3-5(6), HA 5-5(6) i HA 7-5(6) (ściana bez izolacji termicznej) | 630020250225 | **1 431,00 zł** |
| Uchwyt do montażu ściennego dla pomp ciepła split/monoblok HA 3-5(6), HA 5-5(6) i HA 7-5(6) (ściana z izolacją termiczną, maks. 160 mm) | 630020250224 | **2 455,00 zł** |

* W zakres dostawy modułu RED-3 i RED-5 nie wchodzą czujniki, które należy dokupić osobno.

# PAKIET SYSTEMOWY KASKADOWY NR 07 – MONOBLOK

## POMPA CIEPŁA POWIETRZE/WODA MONOBLOK DO TWORZENIA INSTALACJI KASKADOWYCH, Z REGULATOREM MIPRO SENSE SRC 720 LUB MODUŁEM KASKADOWYM VR 32B, MODUŁEM STERUJĄCYM HPIM SD ORAZ STOPAMI AMORTYZUJĄCYMI

SKŁAD PAKIETU

| Pompa ciepła GeniaAir Mono | | | | Regulacja | | |
|---|---|---|---|---|---|---|
| | | | | | | |
| Urządzenie | Klasa ErP (A+++ do D) | Klasa ErP (A+ do F) | Moc c.o. [kW] A-7W35 | HPIM SD | Regulacja pogodowa | VR 32B |
| HA 10-6 O 400V | A++ | A | 9,2 | Moduł sterujący | MiPro Sense SRC 720 (1 obieg grzewczy bez mieszacza) | Moduł kaskadowy |
| HA 10-6 O 400V | A++ | A | 9,2 | | | |
| HA 12-6 O 400V | A++ | A | 12,2 | | | |
| HA 12-6 O 400V | A++ | A | 12,2 | | | |

NR KATALOGOWE I CENY PAKIETÓW

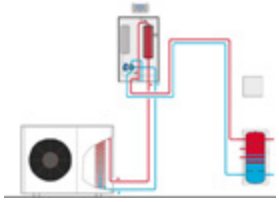

| Nazwa | Nr kat. | Klasa ErP (A+++ do D) | Klasa ErP (A+ do F) | Cena netto |
|---|---|---|---|---|
| HA 10-6 O + HPIM SD + SRC 720 (K1) | IW550010044326 | A++ | A | **39 401,00 zł** |
| HA 10-6 O + HPIM SD + VR 32 B (K+) | IW550010044327 | A++ | A | **38 673,00 zł** |
| HA 12-6 O + HPIM SD + SRC 720 (K1) | IW550010044328 | A+++ | A | **40 344,00 zł** |
| HA 12-6 O + HPIM SD + VR 32 B (K+) | IW550010044329 | A+++ | A | **39 616,00 zł** |

ELEMENTY DODATKOWE

| Osprzęt dodatkowy | Nr kat. | Cena netto |
|---|---|---|
| Regulator MiPro Sense SRC 720 | 550020260972 | **1 565,00 zł** |
| SR 92 - zdalne sterowanie do regulatora SRC 720 | 550020260969 | **1 125,00 zł** |
| Regulator radiowy MiPro Sense SRC 720f | 550020260947 | **2 185,00 zł** |
| SR 92f - zdalne sterowanie radiowe do regulatora SRC 720f | 550020260952 | **1 229,00 zł** |
| RED-3 - moduł mieszaczowo-solarny do regulatora SRC 720 (maks. 2 obiegi mieszaczowe) | 550020257508 | **1 387,00 zł** |
| RED-5 - moduł mieszaczowo-solarny do regulatora SRC 720 (maks. 3 obiegi mieszaczowe) | 550020257510 | **1 771,00 zł** |
| Czujnik NTC (dla modułów RED-3, RED-5) | 550020174087 | **117,00 zł** |
| Moduł wymiennika ciepła dla pomp ciepła monoblok HA 3-6, HA 5-6 i HA 7-6 do wieży hydraulicznej FEW 200/6 | 630010027982 | **3 541,00 zł** |
| Moduł wymiennika ciepła dla pomp ciepła monoblok HA 10-6 i HA 12-6 do wieży hydraulicznej FEW 200/6 | 630010027973 | **3 961,00 zł** |
| Moduł wymiennika ciepła dla pomp ciepła monoblok HA 3-6, HA 5-6, HA 7-6, 10-6 i HA 12-6 do stacji hydraulicznej HE 9-6 WB | IW550020188186 | **6 468,00 zł** |
| Moduł kaskadowy VR 32 B | 550020231681 | **799,00 zł** |
| Cokół 40 cm do podwyższonego ustawienia pompy ciepła split/monoblok | 630010027984 | **1 475,00 zł** |
| Stopy amortyzujące do jednostki zewnętrznej, duże (2 szt.) | IW550020252059 | **551,00 zł** |
| Stopy amortyzujące do jednostki zewnętrznej, małe (4 szt.) | IW550020252872 | **467,00 zł** |
| Uchwyt do montażu ściennego dla pomp ciepła split/monoblok HA 3-5(6), HA 5-5(6) i HA 7-5(6) (ściana bez izolacji termicznej) | 630020250225 | **1 431,00 zł** |
| Uchwyt do montażu ściennego dla pomp ciepła split/monoblok HA 3-5(6), HA 5-5(6) i HA 7-5(6) (ściana z izolacją termiczną, maks. 160 mm) | 630020250224 | **2 455,00 zł** |

* W zakres dostawy modułu RED-3 i RED-5 nie wchodzą czujniki, które należy dokupić osobno.

- Pakiet z rozszerzeniem (K1) to pompa ciepła, która pracuje zawsze jako pierwsza w kaskadzie (MASTER)
- Pakiet z rozszerzeniem (K+) to następna pompa w kaskadzie (druga, trzecia, etc - SLAVE).

# PARAMETRY TECHNICZNE

| GeniaAir Mono | Jednostka | HA 3-6 O 230V | HA 5-6 O 230V | HA 7-6 O 230V | HA 10-6 O 400V | HA 12-6 O 400V |
|---|---|---|---|---|---|---|
| Moc grzewcza / COP (A-7W35) | kW | 3,6/2,7 | 5,4/2,6 | 7/2,8 | 9,2/2,7 | 12,2/2,7 |
| Przedział mocy grzewczej (A7W35) | kW | 2,2-6,3 | 2,1-8,0 | 3,2-12,3 | 5,5-15,5 | 5,8-17,9 |
| Przedział COP (A7W35) | kW | 4,3-4,8 | 3,3-4,8 | 3,9-5,0 | 4,4-5,4 | 3,6-5,5 |
| Przedział mocy grzewczej (A2W35) | kW | 1,9-5,5 | 2,0-7,3 | 2,8-10,4 | 4,9-13,7 | 4,9-16,4 |
| Przedział COP (A2W35) | kW | 3,7-4,1 | 3,1-4,1 | 3,3-4,2 | 3,9-4,7 | 3,3-4,7 |
| Moc chłodzenia / EER (A35W7 ΔT5K) | kW | 3,4/3,4 | 3,4/3,4 | 4,9/3,5 | 7,9/3,5 | 7,8/3,5 |
| Moc chłodzenia / EER (A35W18 ΔT5K) | kW | 4,5/4,3 | 4,5/4,3 | 6,4/4,2 | 10,9/4,6 | 10,8/4,6 |
| **Dane elektryczne** | | | | | | |
| Napięcie znamionowe sprężarki | V | 1~/N/PE 230/50 | 1~/N/PE 230/50 | 1~/N/PE 230/50 | 3~/N/PE 400/50 | 3~/N/PE 400/50 |
| Maks pobór prądu sprężarka | A | 1,43 | 14,3 | 15 | 15 | 15 |
| Prąd rozruchowy | A | 14,3 | 14,3 | 15 | 15 | 15 |
| EN 60529 IP | | | | IP 15B | | |
| Kategoria przepięciowa | | | | II | | |
| Wentylator, pobór mocy | W | | | 50 | | |
| Liczba wentylatorów | | 1 | 1 | 1 | 2 | 2 |
| Typ bezpiecznika | | | | C16 | | |
| Opcjonalny wyłącznik różnicowo-prądowy | | | | RCCB typ B | | |
| **Obieg grzewczy** | | | | | | |
| Maks. ciśnienie robocze | bar | | | 3,0 | | |
| Maks. temperatura w obiegu grzewczym za pomocą sprężarki | °C | | | 75 | | |
| Min/max. temp. powietrza zewnętrznego | °C | | | -25/43 | | |
| Przepływ min/maks | l/h | 400/860 | 400/860 | 540/1205 | 995/2065 | 995/2065 |
| Pojemność wodna urządzenia | l | 1,5 | 1,5 | 2 | 2,5 | 2,5 |
| Pojedyncza, maks. długość przewodu wody grzewczej | m | | | 20 | | |
| Minimalna objętość wody grzewczej do odmrażania (z grzałką/bez grzałki) | l | 15/40 | 15/40 | 20/55 | 45/150 | 45/150 |
| Czynnik niezamarzający (w przypadku zastosowania wymiennika ciepła) | | | | 44% roztwór glikolu propylenowego | | |
| **Podłączenia hydrauliczne** | | | | | | |
| Przyłącze zasilanie/powrót | | | | G 1 1/4” | | |
| | | | | | | |
| Typ i ilość czynnika chłodniczego | kg | R290/0,6 | | R290/0,9 | R290/1,3 | |
| GWP | | | | 3 | | |
| Ekwiwalent $CO_2$ | kg | 1,8 | | 2,7 | 3,9 | |
| **Wymiary** | | | | | | |
| Szerokość/głębokość/wysokość | mm | 1100/450/765 | | 1100/450/965 | 1100/450/1565 | |
| Masa urządzenia | kg | 121 | | 133 | 203 | |
| **ErP** | | | | | | |
| Sezonowa efektywność energetyczna nS – klimat umiarkowany temp. zas. 35/55°C | % | 177/124 | 183/130 | 184/134 | 198/143 | 195/147 |
| Klasa ErP dla c.o. 35°C/55°C ($A^{+++}$ do D) | ($A^{+++}$ do D) | A+++ / A+ | A+++ / A++ | A+++ / A++ | A+++ / A++ | A+++ / A++ |
| Efektywność energetyczna c.w.u, nwh-klimat umiarkowany wraz z uniTOWER | % | 106 | 106 | 106 | 108 | 108 |
| Klasa ErP dla c.w.u. ($A^{+}$ do F) wraz z uniTOWER plus VIH QW 190/6 | ($A^{+}$ do F) | A | A | A | A | A |
| Moc akustyczna zewnątrz | dbA | 54 | 54 | 55 | 59 | 60 |
| **ErP wraz z regulatorem MIPro (zestaw)** | | | | | | |
| Sezonowa efektywnośc energetyczna nS – klimat umiarkowany temp. zas. 35/55°C wraz z regulatorem MiPro | % | 181/128 | 187/134 | 188/138 | 202/148 | 199/151 |
| Klasa ErP dla c.o. 35°C/55°C ($A^{+++}$ do D) wraz z regulatorem MiPro | ($A^{+++}$ do D) | A+++ / A++ | A+++ / A++ | A+++ / A++ | A+++ / A++ | A+++ / A+++ |
| **GeniaSet monoblok** | | | | | | |
| Pojemność zasobnika c.w.u. | l | | | 188 | | |
| Maks temp c.w.u. (bez/z grzałką elektrczyną) | °C | | | 55/75 | | |
| Wymiary (szerokość/głębokość/wysokość) | mm | | | 599x693x1880 | | |
| Masa netto (bez wody) | kg | | | 175 | | |
| Moc wbudowanej grzałki elektrycznej | kW | | | 6 kW (230 V/50 Hz)/9 kW (400 V/50 Hz) | | |
| **Moduł hydrauliczny, naścienny HA 9-6** | | | | | | |
| Wymiary (szerokość/głębokość/wysokość) | mm | | | 440x350x720 | | |
| Masa netto (bez wody) | kg | | | 20 | | |
| Moc wbudowanej grzałki elektrycznej | kW | | | 6 kW (230 V/50 Hz)/9 kW (400 V/50 Hz) | | |

# GeniaAir Split – technologia, której nie słychać

HA 3-5 OS 230V

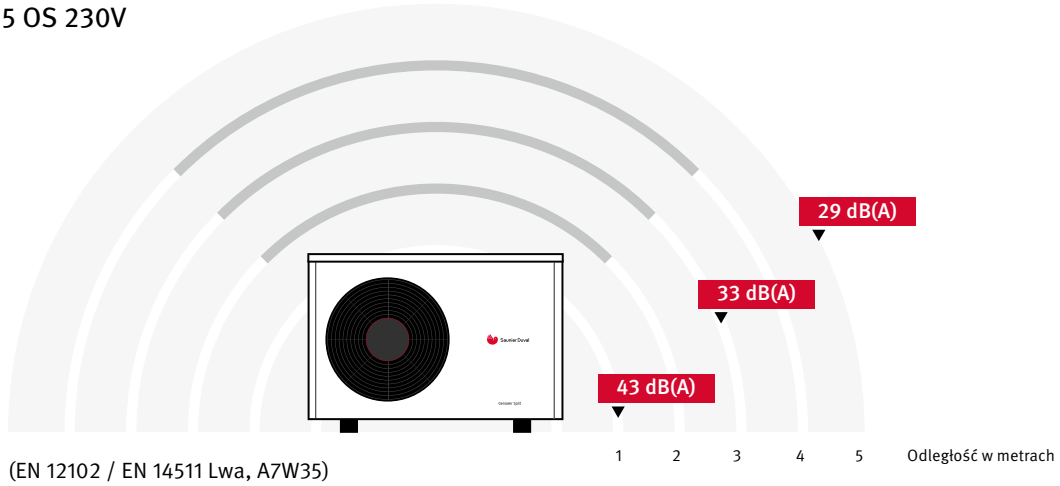


(EN 12102 / EN 14511 Lwa, A7W35)

| GeniaAir Split | Moc akustyczna dB(A) EN 12102 / EN 14511 Lwa, A7W35 | Ciśnienie akustyczne w odległości (m) | | |
|---|---|---|---|---|
| | | 1 | 3 | 5 |
| HA 3-5 OS 230V | 51 | **43** | **33** | **29** |
| HA 5-5 OS 230V | 53 | **45** | **35** | **31** |
| HA 7-5 OS 230V | 54 | **46** | **36** | **32** |
| HA 10-5 OS 400V | 58 | **50** | **40** | **36** |
| HA 12-5 OS 400V | 58 | **50** | **40** | **36** |

# Podstawowe wymiary urządzeń grzewczych

GeniaAir Split / GeniaAir Mono – wymiary

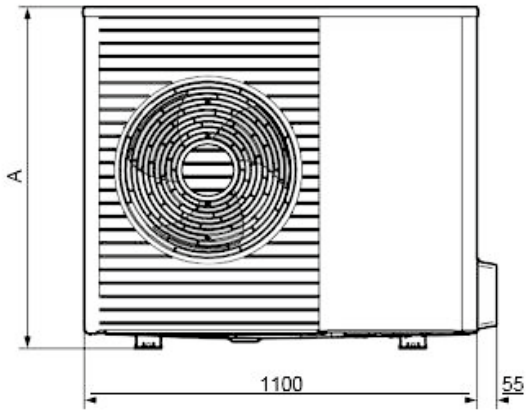


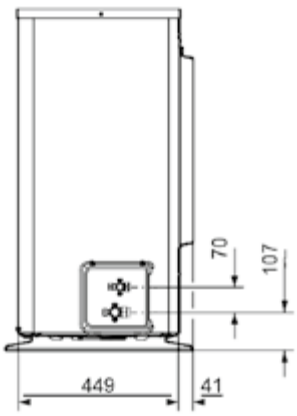


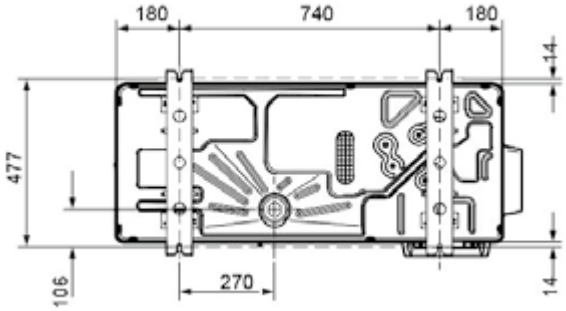


| Produkt | A |
|---|---|
| HA 3-5 OS / HA 3-6 O | 765 mm |
| HA 5-5 OS / HA 5-6 O | 765 mm |
| HA 7-5 OS / HA 7-6 O | 965 mm |
| HA 10-5 OS / HA 10-6 O | 1565 mm |
| HA 12-5 OS / HA 12-6 O | 1565 mm |

## Wieża hydrauliczna STB / FEW – wymiary

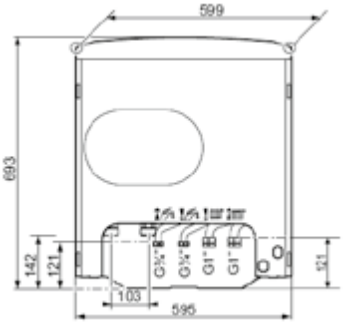


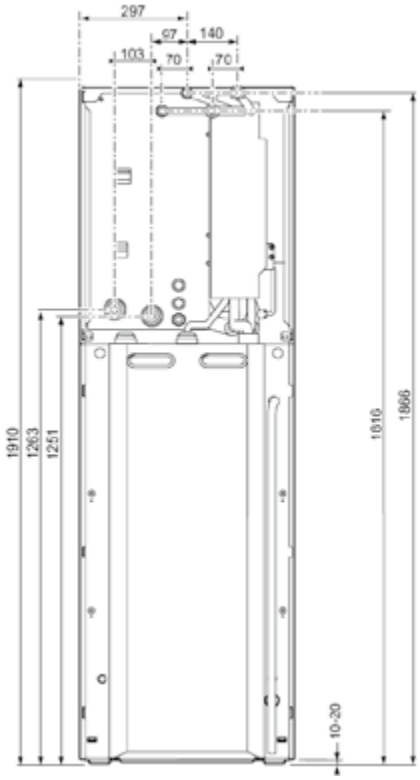


## Stacja hydrauliczna WSB / HE – wymiary

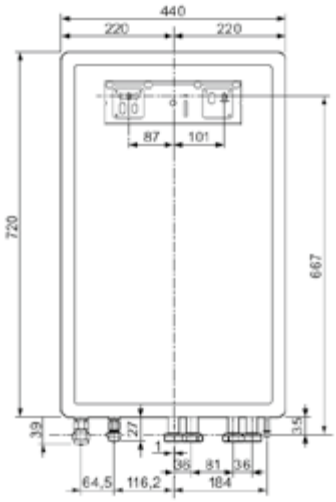


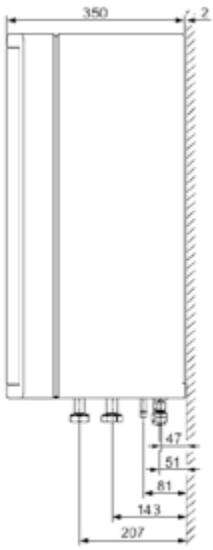

| Region | Doradca Techniczno-Handlowy OZE | Telefon | Województwo |
|---|---|---|---|
| Zachodni | Mielcarek Maciej | 602 412 799 | śląskie, opolskie, dolnośląskie, lubuskie – południowa część |
| | Tokarski Maciej | 882 791 190 | |
| Północny | Milikiewicz Sławomir | 604 478 886 | lubuskie – północna część, wielkopolskie, kujawsko-pomorskie, zachodniopomorskie, pomorskie |
| Centralny | Biernacki Ryszard | 698 956 780 | warmińsko-mazurskie, podlaskie, mazowieckie, lubelskie |
| | Samojło Tomasz | 602 412 804 | podlaskie, warmińsko-mazurskie |
| Południowy | Gwadera Grzegorz | 602 412 816 | łódzkie, świętokrzyskie, podkarpackie, małopolskie |
| | Kolbus Przemysław | 606 701 816 | łódzkie |

Chcesz ten cennik w formie elektronicznej?
Wejdź na stronę i pobierz na swoje urządzenie.

**Saunier Duval**

tel.: + 48 22 323 01 80
fax: + 48 22 323 01 13
infolinia: 801 80 66 66
info@saunierduval.pl

www.saunierduval.pl | www.saunierduval.ik.pl

GeniaAir 2021.08. Z zastrzeżeniem zmian.

Saunier Duval
Zawsze po Twojej stronie