Saunier Duval
Zawsze po Twojej stronie

Cennik urządzeń 2021

Ważny od 01.06.2021

Promocja cenowa

Zyskaj 2000 zł na pompy GeniaAir Split
i 3000 zł na pompy GeniaAir Mono

GeniaAir Split
GeniaAir Mono

Super ciche pompy ciepła z funkcją chłodzenia

CENNIK URZĄDZEŃ

Ważny od 01.06.2021

Z zastrzeżeniem zmian

Warunki podane w tym cenniku nie stanowią oferty w rozumieniu kodeksu cywilnego.

Podane ceny nie zawierają ustawowego podatku VAT.
Niniejszy cennik wraz z zamieszczonymi w nim cenami nie jest przeznaczony
dla odbiorcy końcowego, lecz służy jedynie za podstawę do obliczeń.

PAKIET SYSTEMOWY OZE NR 01 – SPLIT

POMPA CIEPŁA POWIETRZE/WODA SPLIT DO WSPÓŁPRACY Z OGRZEWANIEM PŁASZCZYZNOWYM LUB GRZEJNIKOWYM WRAZ Z CENTRALĄ GRZEWCZĄ STB, REGULATOREM MIPRO SENSE SRC 720 ORAZ STOPAMI AMORTYZUJĄCYMI

SKŁAD PAKIETU

Pompa ciepła GeniaAir Split	Centrala grzewcza GeniaSet	Regulacja
grzanie i chłodzenie lub lub		

Urządzenie		Klasa ErP		Moc c.o. [kW]	Regulacja pogodowa
OS	STB	(A+++–D)	(A+–F)	A-7W35	
HA 3-5 OS 230 [V]	HA 5-5 STB	A++	A	3,6	MiPro Sense SRC 720 (1 obieg grzewczy bez mieszacza)
HA 5-5 OS 230 [V]	HA 5-5 STB	A++	A	5,2	
HA 7-5 OS 230 [V]	HA 7-5 STB	A++	A	6,7	
HA 10-5 OS 400 [V]	HA 12-5 STB	A++	A	10,2	
HA 12-5 OS 400 [V]	HA 12-5 STB	A++	A	11,9	

NR KATALOGOWE I CENY PAKIETÓW

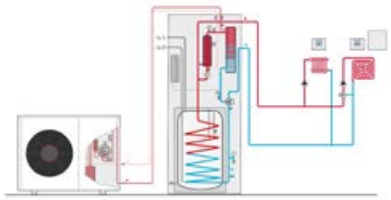

Nazwa	Nr kat.	Klasa ErP (A+++–D)	Klasa ErP (A+–F)	Cena netto
HA 3-5 OS 230V + HA 5-5 STB + SRC 720	IW550010044276	A++	A	24 937,00 zł 26 937,00 zł
HA 5-5 OS 230V + HA 5-5 STB + SRC 720	IW550010044277	A++	A	25 535,00 zł 27 535,00 zł
HA 7-5 OS 230V + HA 7-5 STB + SRC 720	IW550010044278	A++	A	28 346,00 zł 30 346,00 zł
HA 10-5 OS 400V + HA 12-5 STB + SRC 720	IW550010044279	A++	A	34 204,00 zł 36 204,00 zł
HA 12-5 OS 400V + HA 12-5 STB + SRC 720	IW550010044280	A++	A	35 401,00 zł 37 401,00 zł

ELEMENTY DODATKOWE

Osprzęt dodatkowy	Nr kat.	Cena netto
Regulator MiPro Sense SRC 720	550020260972	**1 490,00 zł**
SR 92 - zdalne sterowanie do regulatora SRC 720	550020260969	**1 070,00 zł**
Regulator radiowy MiPro Sense SRC 720f	550020260947	**2 080,00 zł**
SR 92f - zdalne sterowanie radiowe do regulatora SRC 720f	550020260952	**1 170,00 zł**
RED-3 - moduł mieszaczowo-solarny do regulatora SRC 720 (maks. 2 obiegi mieszaczowe)	550020257508	**1 320,00 zł**
RED-5 - moduł mieszaczowo-solarny do regulatora SRC 720 (maks. 3 obiegi mieszaczowe)	550020257510	**1 685,00 zł**
Czujnik NTC (dla modułów RED-3, RED-5)	550020174087	**110,00 zł**
Cokół 40 cm do podwyższonego ustawienia pompy ciepła split/monoblok	630010027984	**1 390,00 zł**
Stopy amortyzujące do jednostki zewnętrznej, duże (2 szt.)	IW550020252059	**525,00 zł**
Stopy amortyzujące do jednostki zewnętrznej, małe (4 szt.)	IW550020252872	**445,00 zł**
Uchwyt do montażu ściennego dla pomp ciepła split/monoblok HA 3-5(6), HA 5-5(6) i HA 7-5(6) (ściana bez izolacji termicznej)	630020250225	**1 350,00 zł**
Uchwyt do montażu ściennego dla pomp ciepła split/monoblok HA 3-5(6), HA 5-5(6) i HA 7-5(6) (ściana z izolacją termiczną, maks. 160 mm)	630020250224	**2 315,00 zł**

* W zakres dostawy modułu RED-3 i RED-5 nie wchodzą czujniki, które należy dokupić osobno.

PAKIET SYSTEMOWY OZE NR 02 – SPLIT

POMPA CIEPŁA POWIETRZE/WODA SPLIT DO WSPÓŁPRACY Z OGRZEWANIEM PŁASZCZYZNOWYM LUB GRZEJNIKOWYM WRAZ Z MODUŁEM ŚCIENNYM WSB, REGULATOREM MIPRO SENSE SRC 720 ORAZ STOPAMI AMORTYZUJĄCYMI

SKŁAD PAKIETU

Pompa ciepła GeniaAir Split				Moduł ścienny WSB	Regulacja
grzanie i chłodzenie					
Urządzenie		Klasa ErP		Moc c.o. [kW]	Regulacja pogodowa
OS	WSB	(A+++–D)	(A+–F)	A-7W35	
HA 3-5 OS 230 [V]	HA 5-5 WSB	A++	A	3,6	MiPro Sense SRC 720 (1 obieg grzewczy bez mieszacza)
HA 5-5 OS 230 [V]	HA 5-5 WSB	A++	A	5,2	
HA 7-5 OS 230 [V]	HA 7-5 WSB	A++	A	6,7	
HA 10-5 OS 400 [V]	HA 12-5 WSB	A++	A	10,2	
HA 12-5 OS 400 [V]	HA 12-5 WSB	A++	A	11,9	

NR KATALOGOWE I CENY PAKIETÓW

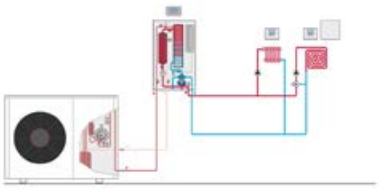

Nazwa	Nr kat.	Klasa ErP (A+++–D)	Klasa ErP (A+–F)	Cena netto
HA 3-5 OS 230V + HA 5-5 WSB + SRC 720	IW550010044271	A++	A	20 321,00 zł 22 321,00 zł
HA 5-5 OS 230V + HA 5-5 WSB + SRC 720	IW550010044272	A++	A	20 919,00 zł 22 919,00 zł
HA 7-5 OS 230V + HA 7-5 WSB + SRC 720	IW550010044273	A++	A	23 554,00 zł 25 554,00 zł
HA 10-5 OS 400V + HA 12-5 WSB + SRC 720	IW550010044274	A++	A	29 351,00 zł 31 351,00 zł
HA 12-5 OS 400V + HA 12-5 WSB + SRC 720	IW550010044275	A++	A	30 547,00 zł 32 547,00 zł

ELEMENTY DODATKOWE

Osprzęt dodatkowy	Nr kat.	Cena netto
Regulator MiPro Sense SRC 720	550020260972	**1 490,00 zł**
SR 92 - zdalne sterowanie do regulatora SRC 720	550020260969	**1 070,00 zł**
Regulator radiowy MiPro Sense SRC 720f	550020260947	**2 080,00 zł**
SR 92f - zdalne sterowanie radiowe do regulatora SRC 720f	550020260952	**1 170,00 zł**
RED-3 - moduł mieszaczowo-solarny do regulatora SRC 720 (maks. 2 obiegi mieszaczowe)	550020257508	**1 320,00 zł**
RED-5 - moduł mieszaczowo-solarny do regulatora SRC 720 (maks. 3 obiegi mieszaczowe)	550020257510	**1 685,00 zł**
Czujnik NTC (dla modułów RED-3, RED-5)	550020174087	**110,00 zł**
Cokół 40 cm do podwyższonego ustawienia pompy ciepła split/monoblok	630010027984	**1 390,00 zł**
Stopy amortyzujące do jednostki zewnętrznej, duże (2 szt.)	IW550020252059	**525,00 zł**
Stopy amortyzujące do jednostki zewnętrznej, małe (4 szt.)	IW550020252872	**445,00 zł**
Uchwyt do montażu ściennego dla pomp ciepła split/monoblok HA 3-5(6), HA 5-5(6) i HA 7-5(6) (ściana bez izolacji termicznej)	630020250225	**1 350,00 zł**
Uchwyt do montażu ściennego dla pomp ciepła split/monoblok HA 3-5(6), HA 5-5(6) i HA 7-5(6) (ściana z izolacją termiczną, maks. 160 mm)	630020250224	**2 315,00 zł**

* W zakres dostawy modułu RED-3 i RED-5 nie wchodzą czujniki, które należy dokupić osobno.

PAKIET SYSTEMOWY OZE NR 03 – SPLIT

POMPA CIEPŁA POWIETRZE/WODA SPLIT DO WSPÓŁPRACY Z OGRZEWANIEM PŁASZCZYZNOWYM LUB GRZEJNIKOWYM WRAZ Z MODUŁEM ŚCIENNYM WSB, ZEWNĘTRZNYM ZASOBNIKIEM C.W.U., REGULATOREM MIPRO SENSE SRC 720 ORAZ STOPAMI AMORTYZUJĄCYMI

SKŁAD PAKIETU

Pompa ciepła GeniaAir Split	Moduł ścienny WSB	Zasobnik c.w.u	Regulacja
grzanie i chłodzenie			

Urządzenie		Klasa ErP		Moc c.o. [kW]	Zasobnik c.w.u	Regulacja pogodowa
OS	WSB	(A+++–D)	(A+–F)	A-7W35		
HA 3-5 OS 230 [V]	HA 5-5 WSB	A++	A	3,6	FEW 300 lub FEW 400 (Klasa ErP B)	MiPro Sense SRC 720 (1 obieg grzewczy bez mieszacza)
HA 5-5 OS 230 [V]	HA 5-5 WSB	A++	A	5,2		
HA 7-5 OS 230 [V]	HA 7-5 WSB	A++	A	6,7		
HA 10-5 OS 400 [V]	HA 12-5 WSB	A++	A	10,2		
HA 12-5 OS 400 [V]	HA 12-5 WSB	A++	A	11,9		

NR KATALOGOWE I CENY PAKIETÓW

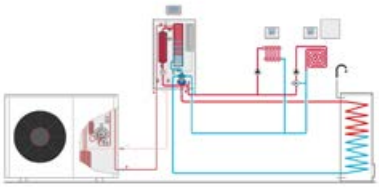

Nazwa	Nr kat.	Klasa ErP (A+++–D)	Klasa ErP (A+–F)	Cena netto
HA 3-5 OS 230V + HA 5-5 WSB + FEW 300 + SRC 720	IW550010044281	A++	A	26 356,00 zł 28 356,00 zł
HA 5-5 OS 230V + HA 5-5 WSB + FEW 300 + SRC 720	IW550010044282	A++	A	26 955,00 zł 28 955,00 zł
HA 7-5 OS 230V + HA 7-5 WSB + FEW 300 + SRC 720	IW550010044283	A++	A	29 590,00 zł 31 590,00 zł
HA 10-5 OS 400V + HA 12-5 WSB + FEW 300 + SRC 720	IW550010044284	A++	A	35 387,00 zł 37 387,00 zł
HA 12-5 OS 400V + HA 12-5 WSB + FEW 300 + SRC 720	IW550010044285	A++	A	36 583,00 zł 38 583,00 zł
HA 12-5 OS 400V + HA 12-5 WSB + FEW 400 + SRC 720	IW550010044330	A++	A	38 433,00 zł 40 433,00 zł

ELEMENTY DODATKOWE

Osprzęt dodatkowy	Nr kat.	Cena netto
Regulator MiPro Sense SRC 720	550020260972	**1 490,00 zł**
SR 92 - zdalne sterowanie do regulatora SRC 720	550020260969	**1 070,00 zł**
Regulator radiowy MiPro Sense SRC 720f	550020260947	**2 080,00 zł**
SR 92f - zdalne sterowanie radiowe do regulatora SRC 720f	550020260952	**1 170,00 zł**
RED-3 - moduł mieszaczowo-solarny do regulatora SRC 720 (maks. 2 obiegi mieszaczowe)	550020257508	**1 320,00 zł**
RED-5 - moduł mieszaczowo-solarny do regulatora SRC 720 (maks. 3 obiegi mieszaczowe)	550020257510	**1 685,00 zł**
Czujnik NTC (dla modułów RED-3, RED-5)	550020174087	**110,00 zł**
Cokół 40 cm do podwyższonego ustawienia pompy ciepła split/monoblok	630010027984	**1 390,00 zł**
Stopy amortyzujące do jednostki zewnętrznej, duże (2 szt.)	IW550020252059	**525,00 zł**
Stopy amortyzujące do jednostki zewnętrznej, małe (4 szt.)	IW550020252872	**445,00 zł**
Uchwyt do montażu ściennego dla pomp ciepła split/monoblok HA 3-5(6), HA 5-5(6) i HA 7-5(6) (ściana bez izolacji termicznej)	630020250225	**1 350,00 zł**
Uchwyt do montażu ściennego dla pomp ciepła split/monoblok HA 3-5(6), HA 5-5(6) i HA 7-5(6) (ściana z izolacją termiczną, maks. 160 mm)	630020250224	**2 315,00 zł**

* W zakres dostawy modułu RED-3 i RED-5 nie wchodzą czujniki, które należy dokupić osobno.

PAKIET SYSTEMOWY OZE NR 04 – SPLIT

POMPA CIEPŁA POWIETRZE/WODA SPLIT DO WSPÓŁPRACY Z OGRZEWANIEM PŁASZCZYZNOWYM LUB GRZEJNIKOWYM WRAZ Z CENTRALĄ GRZEWCZĄ STB, ZASOBNIKIEM BUFOROWYM, REGULATOREM MIPRO SENSE SRC 720 ORAZ STOPAMI AMORTYZUJĄCYMI

SKŁAD PAKIETU

Pompa ciepła GeniaAir Split	Centrala grzewcza GeniaSet	Bufor	Regulacja

Urządzenie		Klasa ErP		Moc c.o. [kW]	VNR 100M	Regulacja pogodowa
OS	STB	(A+++–D)	(A+–F)	A-7W35		
HA 3-5 OS 230 [V]	HA 5-5 STB	A++	A	3,6	VNR 100M zasobnik buforowy, poj. 100 l (grzanie i chłodzenie) – Klasa ErP A	MiPro Sense SRC 720 (1 obieg grzewczy bez mieszacza)
HA 5-5 OS 230 [V]	HA 5-5 STB	A++	A	5,2		
HA 7-5 OS 230 [V]	HA 7-5 STB	A++	A	6,7		
HA 10-5 OS 400 [V]	HA 12-5 STB	A++	A	10,2		
HA 12-5 OS 400 [V]	HA 12-5 STB	A++	A	11,9		

NR KATALOGOWE I CENY PAKIETÓW

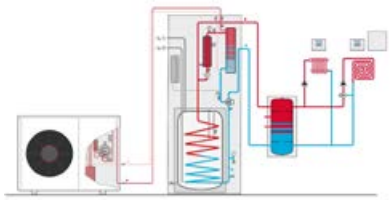

Nazwa	Nr kat.	Klasa ErP (A+++–D)	Klasa ErP (A+–F)	Cena netto
HA 3-5 OS 230V + HA 5-5 STB + VNR 100 + SRC 720	IW550010044286	A++	A	27 428,00 zł 29 428,00 zł
HA 5-5 OS 230V + HA 5-5 STB + VNR 100 + SRC 720	IW550010044287	A++	A	28 027,00 zł 30 027,00 zł
HA 7-5 OS 230V + HA 7-5 STB + VNR 100 + SRC 720	IW550010044288	A++	A	30 837,00 zł 32 837,00 zł
HA 10-5 OS 400V + HA 12-5 STB + VNR 100 + SRC 720	IW550010044289	A++	A	36 695,00 zł 38 695,00 zł
HA 12-5 OS 400V + HA 12-5 STB + VNR 100 + SRC 720	IW550010044290	A++	A	37 892,00 zł 39 892,00 zł

ELEMENTY DODATKOWE

Osprzęt dodatkowy	Nr kat.	Cena netto
Regulator MiPro Sense SRC 720	550020260972	**1 490,00 zł**
SR 92 - zdalne sterowanie do regulatora SRC 720	550020260969	**1 070,00 zł**
Regulator radiowy MiPro Sense SRC 720f	550020260947	**2 080,00 zł**
SR 92f - zdalne sterowanie radiowe do regulatora SRC 720f	550020260952	**1 170,00 zł**
RED-3 - moduł mieszaczowo-solarny do regulatora SRC 720 (maks. 2 obiegi mieszaczowe)	550020257508	**1 320,00 zł**
RED-5 - moduł mieszaczowo-solarny do regulatora SRC 720 (maks. 3 obiegi mieszaczowe)	550020257510	**1 685,00 zł**
Czujnik NTC (dla modułów RED-3, RED-5)	550020174087	**110,00 zł**
Cokół 40 cm do podwyższonego ustawienia pompy ciepła split/monoblok	630010027984	**1 390,00 zł**
Stopy amortyzujące do jednostki zewnętrznej, duże (2 szt.)	IW550020252059	**525,00 zł**
Stopy amortyzujące do jednostki zewnętrznej, małe (4 szt.)	IW550020252872	**445,00 zł**
Uchwyt do montażu ściennego dla pomp ciepła split/monoblok HA 3-5(6), HA 5-5(6) i HA 7-5(6) (ściana bez izolacji termicznej)	630020250225	**1 350,00 zł**
Uchwyt do montażu ściennego dla pomp ciepła split/monoblok HA 3-5(6), HA 5-5(6) i HA 7-5(6) (ściana z izolacją termiczną, maks. 160 mm)	630020250224	**2 315,00 zł**

* W zakres dostawy modułu RED-3 i RED-5 nie wchodzą czujniki, które należy dokupić osobno.

PAKIET SYSTEMOWY OZE NR 05 – SPLIT

POMPA CIEPŁA POWIETRZE/WODA SPLIT DO WSPÓŁPRACY Z OGRZEWANIEM PŁASZCZYZNOWYM LUB GRZEJNIKOWYM WRAZ Z MODUŁEM ŚCIENNYM WSB, ZEWNĘTRZNYM ZASOBNIKIEM C.W.U., ZASOBNIKIEM BUFOROWYM, REGULATOREM MIPRO SENSE SRC 720 ORAZ STOPAMI AMORTYZUJĄCYMI

SKŁAD PAKIETU

Pompa ciepła GeniaAir Split	Moduł ścienny WSB	Bufor	Zasobnik c.w.u	Regulacja
grzanie i chłodzenie lub lub				

Urządzenie		Klasa ErP		Moc c.o. [kW]	VNR 100M	Zasobnik c.w.u	Regulacja pogodowa
OS	WSB	(A+++–D)	(A+–F)	A-7W35			
HA 3-5 OS 230 [V]	HA 5-5 WSB	A++	A	3,6	VNR 100M – zasobnik buforowy, poj. 100 l (grzanie i chłodzenie) Klasa ErP A	FEW 300 lub FEW 400 (Klasa ErP B)	MiPro Sense SRC 720 (1 obieg grzewczy bez mieszacza)
HA 5-5 OS 230 [V]	HA 5-5 WSB	A++	A	5,2			
HA 7-5 OS 230 [V]	HA 7-5 WSB	A++	A	6,7			
HA 10-5 OS 400 [V]	HA 12-5 WSB	A++	A	10,2			
HA 12-5 OS 400 [V]	HA 12-5 WSB	A++	A	11,9			

NR KATALOGOWE I CENY PAKIETÓW

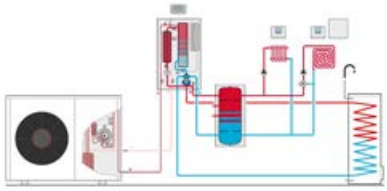

Nazwa	Nr kat.	Klasa ErP (A+++–D)	Klasa ErP (A+–F)	Cena netto
HA 3-5 OS 230V + HA 5-5 WSB + FEW 300 + VNR 100 + SRC 720	IW550010044291	A++	A	28 847,00 zł 30 847,00 zł
HA 5-5 OS 230V + HA 5-5 WSB + FEW 300 + VNR 100 + SRC 720	IW550010044292	A++	A	29 447,00 zł 31 447,00 zł
HA 7-5 OS 230V + HA 7-5 WSB + FEW 300 + VNR 100 + SRC 720	IW550010044293	A++	A	32 081,00 zł 34 081,00 zł
HA 10-5 OS 400V + HA 12-5 WSB + FEW 300 + VNR 100 + SRC 720	IW550010044294	A++	A	37 878,00 zł 39 878,00 zł
HA 12-5 OS 400V + HA 12-5 WSB + FEW 300 + VNR 100 + SRC 720	IW550010044295	A++	A	39 074,00 zł 41 074,00 zł
HA 12-5 OS 400V + HA 12-5 WSB + FEW 400 + VNR 100 + SRC 720	IW550010044331	A++	A	40 924,00 zł 42 924,00 zł

ELEMENTY DODATKOWE

Osprzęt dodatkowy	Nr kat.	Cena netto
Regulator MiPro Sense SRC 720	550020260972	**1 490,00 zł**
SR 92 - zdalne sterowanie do regulatora SRC 720	550020260969	**1 070,00 zł**
Regulator radiowy MiPro Sense SRC 720f	550020260947	**2 080,00 zł**
SR 92f - zdalne sterowanie radiowe do regulatora SRC 720f	550020260952	**1 170,00 zł**
RED-3 - moduł mieszaczowo-solarny do regulatora SRC 720 (maks. 2 obiegi mieszaczowe)	550020257508	**1 320,00 zł**
RED-5 - moduł mieszaczowo-solarny do regulatora SRC 720 (maks. 3 obiegi mieszaczowe)	550020257510	**1 685,00 zł**
Czujnik NTC (dla modułów RED-3, RED-5)	550020174087	**110,00 zł**
Cokół 40 cm do podwyższonego ustawienia pompy ciepła split/monoblok	630010027984	**1 390,00 zł**
Stopy amortyzujące do jednostki zewnętrznej, duże (2 szt.)	IW550020252059	**525,00 zł**
Stopy amortyzujące do jednostki zewnętrznej, małe (4 szt.)	IW550020252872	**445,00 zł**
Uchwyt do montażu ściennego dla pomp ciepła split/monoblok HA 3-5(6), HA 5-5(6) i HA 7-5(6) (ściana bez izolacji termicznej)	630020250225	**1 350,00 zł**
Uchwyt do montażu ściennego dla pomp ciepła split/monoblok HA 3-5(6), HA 5-5(6) i HA 7-5(6) (ściana z izolacją termiczną, maks. 160 mm)	630020250224	**2 315,00 zł**

* W zakres dostawy modułu RED-3 i RED-5 nie wchodzą czujniki, które należy dokupić osobno.

PARAMETRY TECHNICZNE

GeniaAir Split	Jednostka	HA 3-5 OS	HA 5-5 OS	HA 7-5 OS	HA 10-5 OS	HA 12-5 OS
Moc grzewcza / COP (A-7W35)	kW	3,6/3,1	4,9/2,7	6,7/2,6	10,2/2,8	11,9/2,5
Przedział mocy grzewczej (A7W35)	kW	2,1-5,5	2,1-7,0	2,7-7,9	5,4-13,9	5,4-13,9
Przedział COP (A7W35)	kW	4,5-4,9	4,1-5,0	4,1-4,9	4,1-4,9	4,1-4,9
Przedział mocy grzewczej (A2W35)	kW	1,5-4,0	1,6-5,5	2,1-6,9	4,4-13,3	4,2-13,8
Przedział COP (A2W35)	kW	3,6-3,8	3,4-3,8	3,1-3,7	3,5-4,0	3,0-3,8
Moc chłodzenia / EER (A35W7 ΔT5K)	kW	4,5/2,2	4,5/2,2	6/2,2	8,06/3,1	8,06/3,1
Moc chłodzenia / EER (A35W18 ΔT5K)	kW	5,9/3,9	5,9/3,9	6,8/2,8	10,5/3,74	10,5/3,74
Dane elektryczne						
Napięcie znamionowe sprężarki	V	1~/N/PE 230/50	1~/N/PE 230/50	1~/N/PE 230/50	3~/N/PE 400/50	3~/N/PE 400/50
Maks pobór prądu sprężarka	A	11,5	11,5	14,9	13,5	13,5
Prąd rozruchowy	A	11,5	11,5	14,9	13,5	13,5
Moc znamionowa, maks.	kW	2,96	2,96	3,84	7,6	7,6
Stopień ochrony EN 60529				IP15B		
Wentylator, pobór mocy	W		50		2x50	
Liczba wentylatorów	W	1	1	1	2	2
Typ bezpiecznika	A			C16		
Opcjonalny wyłącznik różnicowo-prądowy				RCCB typ B		
Obieg chłodniczy						
Typ i ilość czynnika chłodniczego	kg	R410A/1,5	R410A/1,5	R410A/2,39	R410A/3,6	R410A/3,6
GWP				2088		
Ekwiwalent CO_2	t	3,13	3,13	4,99	7,52	7,52
Materiał, linia chłodnicza				miedź		
Długość przewodu chłodniczego min (pojedyncza)				3		
Maks. pojedyncza długość przewodu chłodniczego, jednostka zewnętrzna nad wewnętrzną				40		
Maks. różnica wysokości, jednostka zewnętrzna nad wewnętrzną				30		
Maks. pojedyncza długość przewodu chłodniczego, jednostka zewnętrzna pod wewnętrzną				25		
Maks. różnica wysokości, jednostka zewnętrzna pod wewnętrzną				10		
Średnica zewn. przewodu gaz/ciecz		1/2”/1/4”			5/8”/3/8”	
Wymiary						
Szerokość/głębokość/wysokość	mm	1100/450/765		1100/450/965	1100/450/1565	
Masa urządzenia	kg	82		113	191	
ErP						
Sezonowa efektywność energetyczna nS – klimat umiarkowany temp. zas. 35/55°C	%	185/130	175/135	173/133	180/128	175/132
Klasa ErP dla c.o. 35°C/55°C (A+++ do D)	(A+++ do D)	A+++ / A++	A+++ / A++	A++ / A++	A+++ / A++	A+++ / A++
Efektywność energetyczna c.w.u, nwh-klimat umiark. wraz z GeniaSet	%	102	102	112	97	97
Klasa ErP dla c.w.u. (A+ do F) wraz z GeniaSet	(A+ do F)	A	A	A	A	A
Moc akustyczna zewnątrz	dbA	53	54	54	60	60
ErP wraz z regulatorem MIPro (zestaw)						
Sezonowa efektywność energetyczna nS – klimat umiarkowany temp. zas. 35/55°C wraz z regulatorem MiPro Sense	%	189/134	179/139	177/137	184/132	179/136
Klasa ErP dla c.o. 35°C/55°C (A+++ do D) wraz z regulatorem MiPro	(A+++ do D)	A+++ / A++	A+++ / A++	A+++ / A++	A+++ / A++	A+++ / A++
GeniaSet						
Pojemność zasobnika c.w.u.	l			188		
Maks temp c.w.u. (bez/z grzałką elektryczną)	°C			57/75		
Maks. ciśnienie robocze	bar			3		
Wymiary (szerokość/głębokość/wysokość)	mm			595/693/1880		
Masa netto (bez wody)	kg			160		
Moc wbudowanej grzałki elektrycznej	kW			5,4 kW (230 V/50 Hz)/8,8 kW (400 V/50 Hz)		
Moduł hydrauliczny, naścienny						
Wymiary (szerokość/głębokość/wysokość)	mm			440x350x720		
Maks. ciśnienie robocze	bar			3		
Masa netto (bez wody)	kg			26		
Moc wbudowanej grzałki elektrycznej	kW			5,4 kW (230 V/50 Hz)/8,8 kW (400 V/50 Hz)		

Przełomowa technologia pompy ciepła – wysoka sprawność i ochrona klimatu

Rola zrownoważonych technologii będzie coraz większa. Produkty pobierające energię elektryczną będą musiały być bardziej ekologiczne, lecz bez zmniejszania ich mocy i wydajności.

Pompa ciepła powietrze-woda GeniaAir Mono spełnia te wymagania. Służy do ogrzewania, chłodzenia i podgrzewania wody użytkowej z dużą mocą jako jedna z pierwszych pomp ciepła, w ktorych zastosowano naturalny czynnik chłodniczy R290. Dzięki wysokiej temperaturze zasilania doskonale nadaje się nie tylko do nowo budowanych, lecz także modernizowanych nieruchomości.

Saunier Duval wprowadza w pompach ciepła naturalny czynnik chłodniczy R290

R290 to techniczne oznaczenie naturalnego czynnika chłodniczego w postaci propanu. R290 jest od lat powszechnie stosowany w wielu urządzeniach, lodowkach, klimatyzatorach czy nawet puszkach z lakierem, marka Saunier Duval wykorzystuje ten ekologiczny czynnik chłodniczy w pompach ciepła.

GeniaAir Mono to przełomowa pompa ciepła przyszłości, dostępna dosłownie od zaraz, ponieważ jej montaż zajmuje jeden dzień roboczy.

Więcej na www.saunierduval.pl

PAKIET SYSTEMOWY OZE NR 01 – MONOBLOK

POMPA CIEPŁA POWIETRZE/WODA MONOBLOK DO WSPÓŁPRACY Z OGRZEWANIEM PŁASZCZYZNOWYM LUB GRZEJNIKOWYM WRAZ Z CENTRALĄ GRZEWCZĄ GENIASET, REGULATOREM MIPRO SENSE SRC 720 ORAZ STOPAMI AMORTYZUJĄCYMI

SKŁAD PAKIETU

Pompa ciepła GeniaAir Mono + Centrala grzewcza GeniaSet

grzanie i chłodzenie

Regulacja

Urządzenie		Klasa ErP (A+++ do D)	Klasa ErP (A+ do F)	Moc c.o. [kW] A-7W35	Regulacja pogodowa
HA 3-6 O 230V	GeniaSet FEW 200/6	A+	A	3,6	MiPro Sense SRC 720 (1 obieg grzewczy bez mieszacza)
HA 5-6 O 230V	GeniaSet FEW 200/6	A++	A	5,4	
HA 7-6 O 230V	GeniaSet FEW 200/6	A++	A	7,0	
HA 10-6 O 400V	GeniaSet FEW 200/6	A++	A	9,2	
HA 12-6 O 400V	GeniaSet FEW 200/6	A++	A	12,2	

NR KATALOGOWE I CENY PAKIETÓW

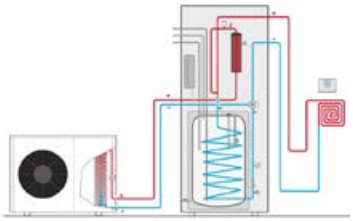

Nazwa	Nr kat.	Klasa ErP (A+++ do D)	Klasa ErP (A+ do F)	Cena netto
HA 3-6 O + FEW 200/6 + SRC 720	IW550010044297	A++	A	32 612,00 zł 35 612,00 zł
HA 5-6 O + FEW 200/6 + SRC 720	IW550010044298	A++	A	33 032,00 zł 36 032,00 zł
HA 7-6 O + FEW 200/6 + SRC 720	IW550010044299	A++	A	35 657,00 zł 38 657,00 zł
HA 10-6 O + FEW 200/6 + SRC 720	IW550010044300	A++	A	44 687,00 zł 47 687,00 zł
HA 12-6 O + FEW 200/6 + SRC 720	IW550010044301	A+++	A	45 632,00 zł 48 632,00 zł

ELEMENTY DODATKOWE

Osprzęt dodatkowy	Nr kat.	Cena netto
Regulator MiPro Sense SRC 720	550020260972	**1 490,00 zł**
SR 92 - zdalne sterowanie do regulatora SRC 720	550020260969	**1 070,00 zł**
Regulator radiowy MiPro Sense SRC 720f	550020260947	**2 080,00 zł**
SR 92f - zdalne sterowanie radiowe do regulatora SRC 720f	550020260952	**1 170,00 zł**
RED-3 - moduł mieszaczowo-solarny do regulatora SRC 720 (maks. 2 obiegi mieszaczowe)	550020257508	**1 320,00 zł**
RED-5 - moduł mieszaczowo-solarny do regulatora SRC 720 (maks. 3 obiegi mieszaczowe)	550020257510	**1 685,00 zł**
Czujnik NTC (dla modułów RED-3, RED-5)	550020174087	**110,00 zł**
Moduł wymiennika ciepła dla pomp ciepła monoblok HA 3-6, HA 5-6 i HA 7-6 do wieży hydraulicznej FEW 200/6	630010027982	**3 340,00 zł**
Moduł wymiennika ciepła dla pomp ciepła monoblok HA 10-6 i HA 12-6 do wieży hydraulicznej FEW 200/6	630010027973	**3 735,00 zł**
Moduł wymiennika ciepła dla pomp ciepła monoblok HA 3-6, HA 5-6, HA 7-6, 10-6 i HA 12-6 do stacji hydraulicznej HE 9-6 WB	IW550020188186	**6 160,00 zł**
Moduł kaskadowy VR 32 B	550020231681	**760,00 zł**
Cokół 40 cm do podwyższonego ustawienia pompy ciepła split/monoblok	630010027984	**1 390,00 zł**
Stopy amortyzujące do jednostki zewnętrznej, duże (2 szt.)	IW550020252059	**525,00 zł**
Stopy amortyzujące do jednostki zewnętrznej, małe (4 szt.)	IW550020252872	**445,00 zł**
Uchwyt do montażu ściennego dla pomp ciepła split/monoblok HA 3-5(6), HA 5-5(6) i HA 7-5(6) (ściana bez izolacji termicznej)	630020250225	**1 350,00 zł**
Uchwyt do montażu ściennego dla pomp ciepła split/monoblok HA 3-5(6), HA 5-5(6) i HA 7-5(6) (ściana z izolacją termiczną, maks. 160 mm)	630020250224	**2 315,00 zł**

* W zakres dostawy modułu RED-3 i RED-5 nie wchodzą czujniki, które należy dokupić osobno.

PAKIET SYSTEMOWY OZE NR 02 – MONOBLOK

POMPA CIEPŁA POWIETRZE/WODA MONOBLOK DO WSPÓŁPRACY Z OGRZEWANIEM PŁASZCZYZNOWYM LUB GRZEJNIKOWYM WRAZ Z MODUŁEM ŚCIENNYM HE, REGULATOREM MIPRO SENSE SRC 720 ORAZ STOPAMI AMORTYZUJĄCYMI

SKŁAD PAKIETU

Pompa ciepła GeniaAir Mono + Moduł ścienny HE

grzanie i chłodzenie

Regulacja

Urządzenie		Klasa ErP (A++ do D)	Klasa ErP (A+ do F)	Moc c.o. [kW] A-7W35	Regulacja pogodowa
HA 3-6 O 230V	HE 9-6 WB	A+	A	3,6	MiPro Sense SRC 720 (1 obieg grzewczy bez mieszacza)
HA 5-6 O 230V	HE 9-6 WB	A++	A	5,4	
HA 7-6 O 230V	HE 9-6 WB	A++	A	7,0	
HA 10-6 O 400V	HE 9-6 WB	A++	A	9,2	
HA 12-6 O 400V	HE 9-6 WB	A++	A	12,2	

NR KATALOGOWE I CENY PAKIETÓW

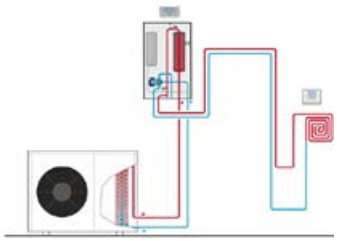

Nazwa	Nr kat.	Klasa ErP (A+++ do D)	Klasa ErP (A+ do F)	Cena netto
HA 3-6 O + HE 9-6 WB + SRC 720	IW550010044302	A++	A	28 202,00 zł 31 202,00 zł
HA 5-6 O + HE 9-6 WB + SRC 720	IW550010044303	A++	A	28 622,00 zł 31 622,00 zł
HA 7-6 O + HE 9-6 WB + SRC 720	IW550010044304	A++	A	31 247,00 zł 34 247,00 zł
HA 10-6 O + HE 9-6 WB + SRC 720	IW550010044305	A++	A	40 277,00 zł 43 277,00 zł
HA 12-6 O + HE 9-6 WB + SRC 720	IW550010044306	A+++	A	41 222,00 zł 44 222,00 zł

ELEMENTY DODATKOWE

Osprzęt dodatkowy	Nr kat.	Cena netto
Regulator MiPro Sense SRC 720	550020260972	**1 490,00 zł**
SR 92 - zdalne sterowanie do regulatora SRC 720	550020260969	**1 070,00 zł**
Regulator radiowy MiPro Sense SRC 720f	550020260947	**2 080,00 zł**
SR 92f - zdalne sterowanie radiowe do regulatora SRC 720f	550020260952	**1 170,00 zł**
RED-3 - moduł mieszaczowo-solarny do regulatora SRC 720 (maks. 2 obiegi mieszaczowe)	550020257508	**1 320,00 zł**
RED-5 - moduł mieszaczowo-solarny do regulatora SRC 720 (maks. 3 obiegi mieszaczowe)	550020257510	**1 685,00 zł**
Czujnik NTC (dla modułów RED-3, RED-5)	550020174087	**110,00 zł**
Moduł wymiennika ciepła dla pomp ciepła monoblok HA 3-6, HA 5-6 i HA 7-6 do wieży hydraulicznej FEW 200/6	630010027982	**3 340,00 zł**
Moduł wymiennika ciepła dla pomp ciepła monoblok HA 10-6 i HA 12-6 do wieży hydraulicznej FEW 200/6	630010027973	**3 735,00 zł**
Moduł wymiennika ciepła dla pomp ciepła monoblok HA 3-6, HA 5-6, HA 7-6, 10-6 i HA 12-6 do stacji hydraulicznej HE 9-6 WB	IW550020188186	**6 160,00 zł**
Moduł kaskadowy VR 32 B	550020231681	**760,00 zł**
Cokół 40 cm do podwyższonego ustawienia pompy ciepła split/monoblok	630010027984	**1 390,00 zł**
Stopy amortyzujące do jednostki zewnętrznej, duże (2 szt.)	IW550020252059	**525,00 zł**
Stopy amortyzujące do jednostki zewnętrznej, małe (4 szt.)	IW550020252872	**445,00 zł**
Uchwyt do montażu ściennego dla pomp ciepła split/monoblok HA 3-5(6), HA 5-5(6) i HA 7-5(6) (ściana bez izolacji termicznej)	630020250225	**1 350,00 zł**
Uchwyt do montażu ściennego dla pomp ciepła split/monoblok HA 3-5(6), HA 5-5(6) i HA 7-5(6) (ściana z izolacją termiczną, maks. 160 mm)	630020250224	**2 315,00 zł**

* W zakres dostawy modułu RED-3 i RED-5 nie wchodzą czujniki, które należy dokupić osobno.

PAKIET SYSTEMOWY OZE NR 03 – MONOBLOK

POMPA CIEPŁA POWIETRZE/WODA MONOBLOK DO WSPÓŁPRACY Z OGRZEWANIEM PŁASZCZYZNOWYM LUB GRZEJNIKOWYM WRAZ Z MODUŁEM ŚCIENNYM HE, ZEWNĘTRZNYM ZASOBNKIEM C.W.U., REGULATOREM MIPRO SENSE SRC 720 ORAZ STOPAMI AMORTYZUJĄCYMI

SKŁAD PAKIETU

Pompa ciepła GeniaAir Mono + Moduł ścienny HE					Zasobnik c.w.u.	Regulacja
Urządzenie		Klasa ErP (A++ do D)	Klasa ErP (A+ do F)	Moc c.o. [kW] A-7W35	Zasobnik c.w.u.	Regulacja pogodowa
HA 3-6 O 230V	HE 9-6 WB	A+	A	3,6	FEW 300 (Klasa Erp B)	MiPro Sense SRC 720 (1 obieg grzewczy bez mieszacza)
HA 5-6 O 230V	HE 9-6 WB	A++	A	5,4		
HA 7-6 O 230V	HE 9-6 WB	A++	A	7,0		
HA 10-6 O 400V	HE 9-6 WB	A++	A	9,2		
HA 12-6 O 400V	HE 9-6 WB	A++	A	12,2		

NR KATALOGOWE I CENY PAKIETÓW

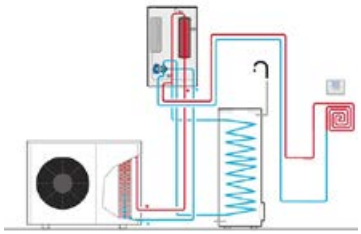

Nazwa	Nr kat.	Klasa ErP (A+++ do D)	Klasa ErP (A+ do F)	Cena netto
HA 3-6 O + HE 9-6 WB + FEW 300 + SRC 720	IW550010044307	A++	A	34 236,00 zł 37 236,00 zł
HA 5-6 O + HE 9-6 WB + FEW 300 + SRC 720	IW550010044308	A++	A	34 656,00 zł 37 656,00 zł
HA 7-6 O + HE 9-6 WB + FEW 300 + SRC 720	IW550010044309	A++	A	37 281,00 zł 40 281,00 zł
HA 10-6 O + HE 9-6 WB + FEW 300 + SRC 720	IW550010044310	A++	A	46 311,00 zł 49 311,00 zł
HA 12-6 O + HE 9-6 WB + FEW 300 + SRC 720	IW550010044311	A+++	A	47 256,00 zł 50 256,00 zł

ELEMENTY DODATKOWE

Osprzęt dodatkowy	Nr kat.	Cena netto
Regulator MiPro Sense SRC 720	550020260972	**1 490,00 zł**
SR 92 - zdalne sterowanie do regulatora SRC 720	550020260969	**1 070,00 zł**
Regulator radiowy MiPro Sense SRC 720f	550020260947	**2 080,00 zł**
SR 92f - zdalne sterowanie radiowe do regulatora SRC 720f	550020260952	**1 170,00 zł**
RED-3 - moduł mieszaczowo-solarny do regulatora SRC 720 (maks. 2 obiegi mieszaczowe)	550020257508	**1 320,00 zł**
RED-5 - moduł mieszaczowo-solarny do regulatora SRC 720 (maks. 3 obiegi mieszaczowe)	550020257510	**1 685,00 zł**
Czujnik NTC (dla modułów RED-3, RED-5)	550020174087	**110,00 zł**
Moduł wymiennika ciepła dla pomp ciepła monoblok HA 3-6, HA 5-6 i HA 7-6 do wieży hydraulicznej FEW 200/6	630010027982	**3 340,00 zł**
Moduł wymiennika ciepła dla pomp ciepła monoblok HA 10-6 i HA 12-6 do wieży hydraulicznej FEW 200/6	630010027973	**3 735,00 zł**
Moduł wymiennika ciepła dla pomp ciepła monoblok HA 3-6, HA 5-6, HA 7-6, 10-6 i HA 12-6 do stacji hydraulicznej HE 9-6 WB	IW550020188186	**6 160,00 zł**
Moduł kaskadowy VR 32 B	550020231681	**760,00 zł**
Cokół 40 cm do podwyższonego ustawienia pompy ciepła split/monoblok	630010027984	**1 390,00 zł**
Stopy amortyzujące do jednostki zewnętrznej, duże (2 szt.)	IW550020252059	**525,00 zł**
Stopy amortyzujące do jednostki zewnętrznej, małe (4 szt.)	IW550020252872	**445,00 zł**
Uchwyt do montażu ściennego dla pomp ciepła split/monoblok HA 3-5(6), HA 5-5(6) i HA 7-5(6) (ściana bez izolacji termicznej)	630020250225	**1 350,00 zł**
Uchwyt do montażu ściennego dla pomp ciepła split/monoblok HA 3-5(6), HA 5-5(6) i HA 7-5(6) (ściana z izolacją termiczną, maks. 160 mm)	630020250224	**2 315,00 zł**

* W zakres dostawy modułu RED-3 i RED-5 nie wchodzą czujniki, które należy dokupić osobno.

PAKIET SYSTEMOWY OZE NR 04 – MONOBLOK

POMPA CIEPŁA POWIETRZE/WODA MONOBLOK DO WSPÓŁPRACY Z OGRZEWANIEM PŁASZCZYZNOWYM LUB GRZEJNIKOWYM WRAZ Z CENTRALĄ GRZEWCZĄ GENIASET, ZASOBNIKIEM BUFOROWYM, REGULATOREM MIPRO SENSE SRC 720 ORAZ STOPAMI AMORTYZUJĄCYMI

SKŁAD PAKIETU

Pompa ciepła GeniaAir Mono + Centrala grzewcza GeniaSet					Bufor	Regulacja
Urządzenie		Klasa ErP (A++ do D)	Klasa ErP (A+ do F)	Moc c.o. [kW] A-7W35	VNR 100M	Regulacja pogodowa
HA 3-6 O 230V	GeniaSet FEW 200/6	A+	A	3,6	VNR 100M zasobnik buforowy, poj. 100 l (grzanie i chłodzenie) – Klasa ErP A	MiPro Sense SRC 720 (1 obieg grzewczy bez mieszacza)
HA 5-6 O 230V	GeniaSet FEW 200/6	A++	A	5,4		
HA 7-6 O 230V	GeniaSet FEW 200/6	A++	A	7,0		
HA 10-6 O 400V	GeniaSet FEW 200/6	A++	A	9,2		
HA 12-6 O 400V	GeniaSet FEW 200/6	A++	A	12,2		

NR KATALOGOWE I CENY PAKIETÓW

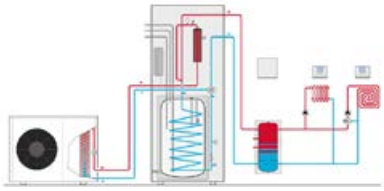

Nazwa	Nr kat.	Klasa ErP (A+++ do D)	Klasa ErP (A+ do F)	Cena netto
HA 3-6 O + FEW 200/6 + VNR 100 + SRC 720	IW550010044312	A++	A	35 104,00 zł 38 104,00 zł
HA 5-6 O + FEW 200/6 + VNR 100 + SRC 720	IW550010044313	A++	A	35 524,00 zł 38 524,00 zł
HA 7-6 O + FEW 200/6 + VNR 100 + SRC 720	IW550010044314	A++	A	38 149,00 zł 41 149,00 zł
HA 10-6 O + FEW 200/6 + VNR 100 + SRC 720	IW550010044315	A++	A	47 179,00 zł 50 179,00 zł
HA 12-6 O + FEW 200/6 + VNR 100 + SRC 720	IW550010044316	A+++	A	48 124,00 zł 51 124,00 zł

ELEMENTY DODATKOWE

Osprzęt dodatkowy	Nr kat.	Cena netto
Regulator MiPro Sense SRC 720	550020260972	**1 490,00 zł**
SR 92 - zdalne sterowanie do regulatora SRC 720	550020260969	**1 070,00 zł**
Regulator radiowy MiPro Sense SRC 720f	550020260947	**2 080,00 zł**
SR 92f - zdalne sterowanie radiowe do regulatora SRC 720f	550020260952	**1 170,00 zł**
RED-3 - moduł mieszaczowo-solarny do regulatora SRC 720 (maks. 2 obiegi mieszaczowe)	550020257508	**1 320,00 zł**
RED-5 - moduł mieszaczowo-solarny do regulatora SRC 720 (maks. 3 obiegi mieszaczowe)	550020257510	**1 685,00 zł**
Czujnik NTC (dla modułów RED-3, RED-5)	550020174087	**110,00 zł**
Moduł wymiennika ciepła dla pomp ciepła monoblok HA 3-6, HA 5-6 i HA 7-6 do wieży hydraulicznej FEW 200/6	630010027982	**3 340,00 zł**
Moduł wymiennika ciepła dla pomp ciepła monoblok HA 10-6 i HA 12-6 do wieży hydraulicznej FEW 200/6	630010027973	**3 735,00 zł**
Moduł wymiennika ciepła dla pomp ciepła monoblok HA 3-6, HA 5-6, HA 7-6, 10-6 i HA 12-6 do stacji hydraulicznej HE 9-6 WB	IW550020188186	**6 160,00 zł**
Moduł kaskadowy VR 32 B	550020231681	**760,00 zł**
Cokół 40 cm do podwyższonego ustawienia pompy ciepła split/monoblok	630010027984	**1 390,00 zł**
Stopy amortyzujące do jednostki zewnętrznej, duże (2 szt.)	IW550020252059	**525,00 zł**
Stopy amortyzujące do jednostki zewnętrznej, małe (4 szt.)	IW550020252872	**445,00 zł**
Uchwyt do montażu ściennego dla pomp ciepła split/monoblok HA 3-5(6), HA 5-5(6) i HA 7-5(6) (ściana bez izolacji termicznej)	630020250225	**1 350,00 zł**
Uchwyt do montażu ściennego dla pomp ciepła split/monoblok HA 3-5(6), HA 5-5(6) i HA 7-5(6) (ściana z izolacją termiczną, maks. 160 mm)	630020250224	**2 315,00 zł**

* W zakres dostawy modułu RED-3 i RED-5 nie wchodzą czujniki, które należy dokupić osobno.

PAKIET SYSTEMOWY OZE NR 05 – MONOBLOK

POMPA CIEPŁA POWIETRZE/WODA MONOBLOK DO WSPÓŁPRACY Z OGRZEWANIEM PŁASZCZYZNOWYM LUB GRZEJNIKOWYM WRAZ Z MODUŁEM ŚCIENNYM HE, ZEWNĘTRZNYM ZASOBNIKIEM C.W.U., ZASOBNIKIEM BUFOROWYM, REGULATOREM MIPRO SENSE SRC 720 ORAZ STOPAMI AMORTYZUJĄCYMI

SKŁAD PAKIETU

Pompa ciepła GeniaAir Mono + Moduł ścienny HE					Zasobnik c.w.u.	Bufor	Regulacja
grzanie i chłodzenie lub lub							
Urządzenie		Klasa ErP (A++ do D)	Klasa ErP (A+ do F)	Moc c.o. [kW] A-7W35	Zasobnik c.w.u.	VNR 100M	Regulacja pogodowa
HA 3-6 O 230V	HE 9-6 WB	A+	A	3,6	FEW 300 (Klasa Erp B)	VNR 100M zasobnik buforowy, poj. 100 l (grzanie i chłodzenie) – Klasa ErP A	MiPro Sense SRC 720 (1 obieg grzewczy bez mieszacza)
HA 5-6 O 230V	HE 9-6 WB	A++	A	5,4			
HA 7-6 O 230V	HE 9-6 WB	A++	A	7,0			
HA 10-6 O 400V	HE 9-6 WB	A++	A	9,2			
HA 12-6 O 400V	HE 9-6 WB	A++	A	12,2			

NR KATALOGOWE I CENY PAKIETÓW

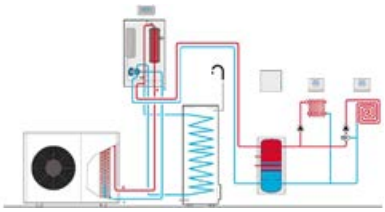

Nazwa	Nr kat.	Klasa ErP (A+++ do D)	Klasa ErP (A+ do F)	Cena netto
HA 3-6 O + HE 9-6 WB + FEW 300 + VNR 100 + SRC 720	IW550010044317	A++	A	36 728,00 zł 39 728,00 zł
HA 5-6 O + HE 9-6 WB + FEW 300 + VNR 100 + SRC 720	IW550010044318	A++	A	37 148,00 zł 40 148,00 zł
HA 7-6 O + HE 9-6 WB + FEW 300 + VNR 100 + SRC 720	IW550010044319	A++	A	39 773,00 zł 42 773,00 zł
HA 10-6 O + HE 9-6 WB + FEW 300 + VNR 100 + SRC 720	IW550010044320	A++	A	48 803,00 zł 51 803,00 zł
HA 12-6 O + HE 9-6 WB + FEW 300 + VNR 100 + SRC 720	IW550010044321	A+++	A	49 748,00 zł 52 748,00 zł

ELEMENTY DODATKOWE

Osprzęt dodatkowy	Nr kat.	Cena netto
Regulator MiPro Sense SRC 720	550020260972	**1 490,00 zł**
SR 92 - zdalne sterowanie do regulatora SRC 720	550020260969	**1 070,00 zł**
Regulator radiowy MiPro Sense SRC 720f	550020260947	**2 080,00 zł**
SR 92f - zdalne sterowanie radiowe do regulatora SRC 720f	550020260952	**1 170,00 zł**
RED-3 - moduł mieszaczowo-solarny do regulatora SRC 720 (maks. 2 obiegi mieszaczowe)	550020257508	**1 320,00 zł**
RED-5 - moduł mieszaczowo-solarny do regulatora SRC 720 (maks. 3 obiegi mieszaczowe)	550020257510	**1 685,00 zł**
Czujnik NTC (dla modułów RED-3, RED-5)	550020174087	**110,00 zł**
Moduł wymiennika ciepła dla pomp ciepła monoblok HA 3-6, HA 5-6 i HA 7-6 do wieży hydraulicznej FEW 200/6	630010027982	**3 340,00 zł**
Moduł wymiennika ciepła dla pomp ciepła monoblok HA 10-6 i HA 12-6 do wieży hydraulicznej FEW 200/6	630010027973	**3 735,00 zł**
Moduł wymiennika ciepła dla pomp ciepła monoblok HA 3-6, HA 5-6, HA 7-6, 10-6 i HA 12-6 do stacji hydraulicznej HE 9-6 WB	IW550020188186	**6 160,00 zł**
Moduł kaskadowy VR 32 B	550020231681	**760,00 zł**
Cokół 40 cm do podwyższonego ustawienia pompy ciepła split/monoblok	630010027984	**1 390,00 zł**
Stopy amortyzujące do jednostki zewnętrznej, duże (2 szt.)	IW550020252059	**525,00 zł**
Stopy amortyzujące do jednostki zewnętrznej, małe (4 szt.)	IW550020252872	**445,00 zł**
Uchwyt do montażu ściennego dla pomp ciepła split/monoblok HA 3-5(6), HA 5-5(6) i HA 7-5(6) (ściana bez izolacji termicznej)	630020250225	**1 350,00 zł**
Uchwyt do montażu ściennego dla pomp ciepła split/monoblok HA 3-5(6), HA 5-5(6) i HA 7-5(6) (ściana z izolacją termiczną, maks. 160 mm)	630020250224	**2 315,00 zł**

* W zakres dostawy modułu RED-3 i RED-5 nie wchodzą czujniki, które należy dokupić osobno.

PAKIET SYSTEMOWY HYBRYDOWY NR 06 – MONOBLOK

POMPA CIEPŁA POWIETRZE/WODA MONOBLOK DO WSPÓŁPRACY Z ISTNIEJĄCYM KOTŁEM, Z ZASOBNIKIEM BUFOROWYM, REGULATOREM MIPRO SENSE SRC 720, MODUŁEM STERUJĄCYM HPIM SD ORAZ STOPAMI AMORTYZUJĄCYMI

SKŁAD PAKIETU

Pompa ciepła GeniaAir Mono				Bufor	Regulacja	
grzanie i chłodzenie						
Urządzenie	Klasa ErP (A+++ do D)	Klasa ErP (A+ do F)	Moc c.o. [kW] A-7W35	VNR 100M	HPIM SD	Regulacja pogodowa
HA 3-6 O 230V	A+	A	3,6	VNR 100M zasobnik buforowy, poj. 100 l (grzanie i chłodzenie) – Klasa ErP A	Moduł sterujący	MiPro Sense SRC 720 (1 obieg grzewczy bez mieszacza)
HA 5-6 O 230V	A++	A	5,4			
HA 7-6 O 230V	A++	A	7,0			
HA 10-6 O 400V	A++	A	9,2			
HA 12-6 O 400V	A++	A	12,2			

NR KATALOGOWE I CENY PAKIETÓW

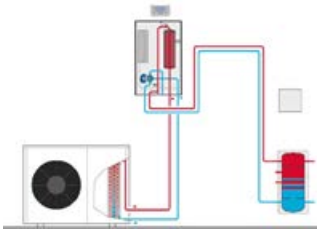

Nazwa	Nr kat.	Klasa ErP (A+++ do D)	Klasa ErP (A+ do F)	Cena netto
HA 3-6 O + HPIM SD + VNR 100 + SRC 720	IW550010044322	A++	A	25 759,00 zł 28 759,00 zł
HA 5-6 O + HPIM SD + VNR 100 + SRC 720	IW550010044323	A++	A	26 179,00 zł 29 179,00 zł
HA 7-6 O + HPIM SD + VNR 100 + SRC 720	IW550010044296	A++	A	28 804,00 zł 31 804,00 zł
HA 10-6 O + HPIM SD + VNR 100 + SRC 720	IW550010044324	A++	A	37 834,00 zł 40 834,00 zł
HA 12-6 O + HPIM SD + VNR 100 + SRC 720	IW550010044325	A+++	A	38 779,00 zł 41 779,00 zł

ELEMENTY DODATKOWE

Osprzęt dodatkowy	Nr kat.	Cena netto
Regulator MiPro Sense SRC 720	550020260972	**1 490,00 zł**
SR 92 - zdalne sterowanie do regulatora SRC 720	550020260969	**1 070,00 zł**
Regulator radiowy MiPro Sense SRC 720f	550020260947	**2 080,00 zł**
SR 92f - zdalne sterowanie radiowe do regulatora SRC 720f	550020260952	**1 170,00 zł**
RED-3 - moduł mieszaczowo-solarny do regulatora SRC 720 (maks. 2 obiegi mieszaczowe)	550020257508	**1 320,00 zł**
RED-5 - moduł mieszaczowo-solarny do regulatora SRC 720 (maks. 3 obiegi mieszaczowe)	550020257510	**1 685,00 zł**
Czujnik NTC (dla modułów RED-3, RED-5)	550020174087	**110,00 zł**
Moduł wymiennika ciepła dla pomp ciepła monoblok HA 3-6, HA 5-6 i HA 7-6 do wieży hydraulicznej FEW 200/6	630010027982	**3 340,00 zł**
Moduł wymiennika ciepła dla pomp ciepła monoblok HA 10-6 i HA 12-6 do wieży hydraulicznej FEW 200/6	630010027973	**3 735,00 zł**
Moduł wymiennika ciepła dla pomp ciepła monoblok HA 3-6, HA 5-6, HA 7-6, 10-6 i HA 12-6 do stacji hydraulicznej HE 9-6 WB	IW550020188186	**6 160,00 zł**
Moduł kaskadowy VR 32 B	550020231681	**760,00 zł**
Cokół 40 cm do podwyższonego ustawienia pompy ciepła split/monoblok	630010027984	**1 390,00 zł**
Stopy amortyzujące do jednostki zewnętrznej, duże (2 szt.)	IW550020252059	**525,00 zł**
Stopy amortyzujące do jednostki zewnętrznej, małe (4 szt.)	IW550020252872	**445,00 zł**
Uchwyt do montażu ściennego dla pomp ciepła split/monoblok HA 3-5(6), HA 5-5(6) i HA 7-5(6) (ściana bez izolacji termicznej)	630020250225	**1 350,00 zł**
Uchwyt do montażu ściennego dla pomp ciepła split/monoblok HA 3-5(6), HA 5-5(6) i HA 7-5(6) (ściana z izolacją termiczną, maks. 160 mm)	630020250224	**2 315,00 zł**

* W zakres dostawy modułu RED-3 i RED-5 nie wchodzą czujniki, które należy dokupić osobno.

PAKIET SYSTEMOWY KASKADOWY NR 07 – MONOBLOK

POMPA CIEPŁA POWIETRZE/WODA MONOBLOK DO TWORZENIA INSTALACJI KASKADOWYCH, Z REGULATOREM MIPRO SENSE SRC 720 LUB MODUŁEM KASKADOWYM VR 32B, MODUŁEM STERUJĄCYM HPIM SD ORAZ STOPAMI AMORTYZUJĄCYMI

SKŁAD PAKIETU

Pompa ciepła GeniaAir Mono				Regulacja		
Urządzenie	Klasa ErP (A+++ do D)	Klasa ErP (A+ do F)	Moc c.o. [kW] A-7W35	HPIM SD	Regulacja pogodowa	VR 32B
HA 10-6 O 400V	A++	A	9,2	Moduł sterujący	MiPro Sense SRC 720 (1 obieg grzewczy bez mieszacza)	Moduł kaskadowy
HA 10-6 O 400V	A++	A	9,2			
HA 12-6 O 400V	A++	A	12,2			
HA 12-6 O 400V	A++	A	12,2			

NR KATALOGOWE I CENY PAKIETÓW

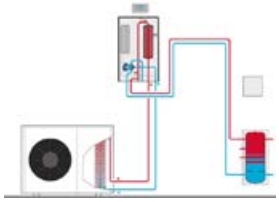

Nazwa	Nr kat.	Klasa ErP (A+++ do D)	Klasa ErP (A+ do F)	Cena netto
HA 10-6 O + HPIM SD + SRC 720 (K1)	IW550010044326	A++	A	34 525,00 zł 37 525,00 zł
HA 10-6 O + HPIM SD + VR 32 B (K+)	IW550010044327	A++	A	33 832,00 zł 36 832,00 zł
HA 12-6 O + HPIM SD + SRC 720 (K1)	IW550010044328	A+++	A	35 423,00 zł 38 423,00 zł
HA 12-6 O + HPIM SD + VR 32 B (K+)	IW550010044329	A+++	A	34 729,00 zł 37 729,00 zł

ELEMENTY DODATKOWE

Osprzęt dodatkowy	Nr kat.	Cena netto
Regulator MiPro Sense SRC 720	550020260972	**1 490,00 zł**
SR 92 - zdalne sterowanie do regulatora SRC 720	550020260969	**1 070,00 zł**
Regulator radiowy MiPro Sense SRC 720f	550020260947	**2 080,00 zł**
SR 92f - zdalne sterowanie radiowe do regulatora SRC 720f	550020260952	**1 170,00 zł**
RED-3 - moduł mieszaczowo-solarny do regulatora SRC 720 (maks. 2 obiegi mieszaczowe)	550020257508	**1 320,00 zł**
RED-5 - moduł mieszaczowo-solarny do regulatora SRC 720 (maks. 3 obiegi mieszaczowe)	550020257510	**1 685,00 zł**
Czujnik NTC (dla modułów RED-3, RED-5)	550020174087	**110,00 zł**
Moduł wymiennika ciepła dla pomp ciepła monoblok HA 3-6, HA 5-6 i HA 7-6 do wieży hydraulicznej FEW 200/6	630010027982	**3 340,00 zł**
Moduł wymiennika ciepła dla pomp ciepła monoblok HA 10-6 i HA 12-6 do wieży hydraulicznej FEW 200/6	630010027973	**3 735,00 zł**
Moduł wymiennika ciepła dla pomp ciepła monoblok HA 3-6, HA 5-6, HA 7-6, 10-6 i HA 12-6 do stacji hydraulicznej HE 9-6 WB	IW550020188186	**6 160,00 zł**
Moduł kaskadowy VR 32 B	550020231681	**760,00 zł**
Cokół 40 cm do podwyższonego ustawienia pompy ciepła split/monoblok	630010027984	**1 390,00 zł**
Stopy amortyzujące do jednostki zewnętrznej, duże (2 szt.)	IW550020252059	**525,00 zł**
Stopy amortyzujące do jednostki zewnętrznej, małe (4 szt.)	IW550020252872	**445,00 zł**
Uchwyt do montażu ściennego dla pomp ciepła split/monoblok HA 3-5(6), HA 5-5(6) i HA 7-5(6) (ściana bez izolacji termicznej)	630020250225	**1 350,00 zł**
Uchwyt do montażu ściennego dla pomp ciepła split/monoblok HA 3-5(6), HA 5-5(6) i HA 7-5(6) (ściana z izolacją termiczną, maks. 160 mm)	630020250224	**2 315,00 zł**

* W zakres dostawy modułu RED-3 i RED-5 nie wchodzą czujniki, które należy dokupić osobno.

- Pakiet z rozszerzeniem (K1) to pompa ciepła, która pracuje zawsze jako pierwsza w kaskadzie (MASTER)
- Pakiet z rozszerzeniem (K+) to następna pompa w kaskadzie (druga, trzecia, etc - SLAVE).

PARAMETRY TECHNICZNE

GeniaAir Mono	Jednostka	HA 3-6 O 230V	HA 5-6 O 230V	HA 7-6 O 230V	HA 10-6 O 400V	HA 12-6 O 400V
Moc grzewcza / COP (A-7W35)	kW	3,6/2,7	5,4/2,6	7/2,8	9,2/2,7	12,2/2,7
Przedział mocy grzewczej (A7W35)	kW	2,2-6,3	2,1-8,0	3,2-12,3	5,5-15,5	5,8-17,9
Przedział COP (A7W35)	kW	4,3-4,8	3,3-4,8	3,9-5,0	4,4-5,4	3,6-5,5
Przedział mocy grzewczej (A2W35)	kW	1,9-5,5	2,0-7,3	2,8-10,4	4,9-13,7	4,9-16,4
Przedział COP (A2W35)	kW	3,7-4,1	3,1-4,1	3,3-4,2	3,9-4,7	3,3-4,7
Moc chłodzenia / EER (A35W7 ΔT5K)	kW	3,4/3,4	3,4/3,4	4,9/3,5	7,9/3,5	7,8/3,5
Moc chłodzenia / EER (A35W18 ΔT5K)	kW	4,5/4,3	4,5/4,3	6,4/4,2	10,9/4,6	10,8/4,6
Dane elektryczne						
Napięcie znamionowe sprężarki	V	1~/N/PE 230/50	1~/N/PE 230/50	1~/N/PE 230/50	3~/N/PE 400/50	3~/N/PE 400/50
Maks pobór prądu sprężarka	A	1,43	14,3	15	15	15
Prąd rozruchowy	A	14,3	14,3	15	15	15
EN 60529 IP				IP 15B		
Kategoria przepięciowa				II		
Wentylator, pobór mocy	W			50		
Liczba wentylatorów		1	1	1	2	2
Typ bezpiecznika				C16		
Opcjonalny wyłącznik różnicowo-prądowy				RCCB typ B		
Obieg grzewczy						
Maks. ciśnienie robocze	bar			3,0		
Maks. temperatura w obiegu grzewczym za pomocą sprężarki	°C			75		
Min/max. temp. powietrza zewnętrznego	°C			-25/43		
Przepływ min/maks	l/h	400/860	400/860	540/1205	995/2065	995/2065
Pojemność wodna urządzenia	l	1,5	1,5	2	2,5	2,5
Pojedyncza, maks. długość przewodu wody grzewczej	m			20		
Minimalna objętość wody grzewczej do odmrażania (z grzałką/bez grzałki)	l	15/40	15/40	20/55	45/150	45/150
Czynnik niezamarzający (w przypadku zastosowania wymiennika ciepła)				44% roztwór glikolu propylenowego		
Podłączenia hydrauliczne						
Przyłącze zasilanie/powrót				G 1 1/4”		
Typ i ilość czynnika chłodniczego	kg	R290/0,6		R290/0,9	R290/1,3	
GWP				3		
Ekwiwalent CO_2	kg	1,8		2,7	3,9	
Wymiary						
Szerokość/głębokość/wysokość	mm	1100/450/765		1100/450/965	1100/450/1565	
Masa urządzenia	kg	121		133	203	
ErP						
Sezonowa efektywność energetyczna nS – klimat umiarkowany temp. zas. 35/55°C	%	177/124	183/130	184/134	198/143	195/147
Klasa ErP dla c.o. 35°C/55°C (A^{+++} do D)	(A+++ do D)	A+++ / A+	A+++ / A++	A+++ / A++	A+++ / A++	A+++ / A++
Efektywność energetyczna c.w.u, nwh-klimat umiarkowany wraz z uniTOWER	%	106	106	106	108	108
Klasa ErP dla c.w.u. (A^{+} do F) wraz z uniTOWER plus VIH QW 190/6	(A+ do F)	A	A	A	A	A
Moc akustyczna zewnątrz	dbA	54	54	55	59	60
ErP wraz z regulatorem MIPro (zestaw)						
Sezonowa efektywnośc energetyczna nS – klimat umiarkowany temp. zas. 35/55°C wraz z regulatorem MiPro	%	181/128	187/134	188/138	202/148	199/151
Klasa ErP dla c.o. 35°C/55°C (A^{+++} do D) wraz z regulatorem MiPro	(A+++ do D)	A+++ / A++	A+++ / A++	A+++ / A++	A+++ / A++	A+++ / A+++
GeniaSet monoblok						
Pojemność zasobnika c.w.u.	l			188		
Maks temp c.w.u. (bez/z grzałką elektrczyną)	°C			55/75		
Wymiary (szerokość/głębokość/wysokość)	mm			599x693x1880		
Masa netto (bez wody)	kg			175		
Moc wbudowanej grzałki elektrycznej	kW			6 kW (230 V/50 Hz)/9 kW (400 V/50 Hz)		
Moduł hydrauliczny, naścienny HA 9-6						
Wymiary (szerokość/głębokość/wysokość)	mm			440x350x720		
Masa netto (bez wody)	kg			20		
Moc wbudowanej grzałki elektrycznej	kW			6 kW (230 V/50 Hz)/9 kW (400 V/50 Hz)		

GeniaAir Split – technologia, której nie słychać

HA 3-5 OS 230V

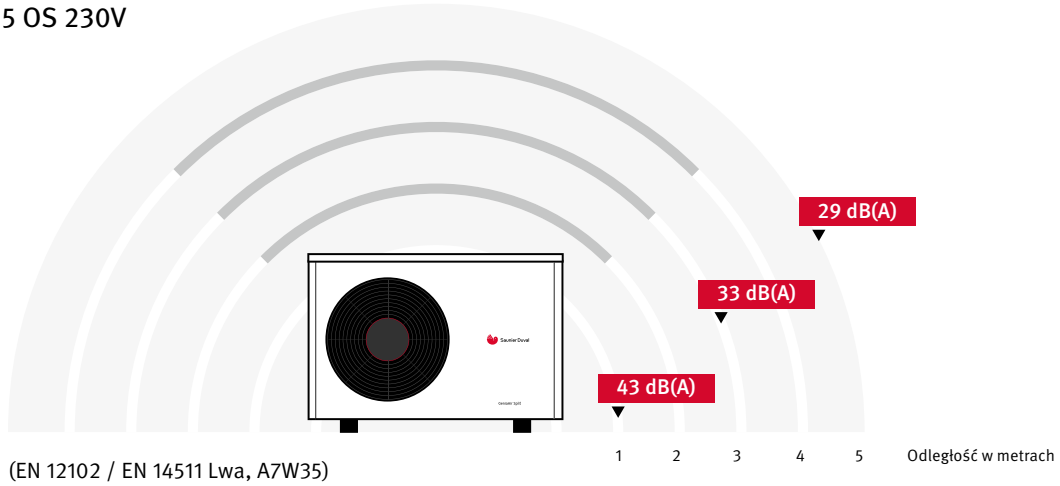

(EN 12102 / EN 14511 Lwa, A7W35)

GeniaAir Split	Moc akustyczna dB(A) EN 12102 / EN 14511 Lwa, A7W35	Ciśnienie akustyczne w odległości (m)		
		1	3	5
HA 3-5 OS 230V	51	**43**	**33**	**29**
HA 5-5 OS 230V	53	**45**	**35**	**31**
HA 7-5 OS 230V	54	**46**	**36**	**32**
HA 10-5 OS 400V	58	**50**	**40**	**36**
HA 12-5 OS 400V	58	**50**	**40**	**36**

Podstawowe wymiary urządzeń grzewczych

GeniaAir Split / GeniaAir Mono – wymiary

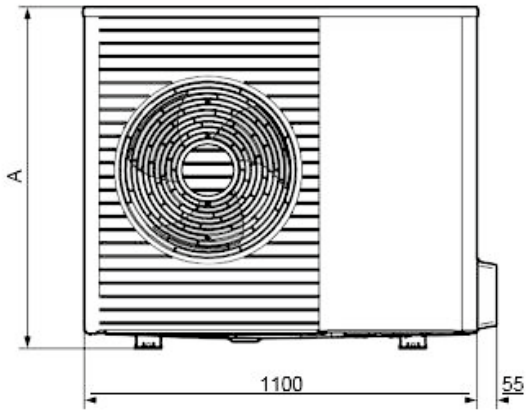

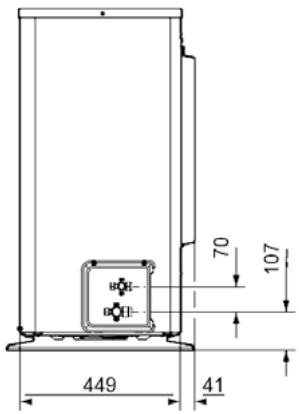

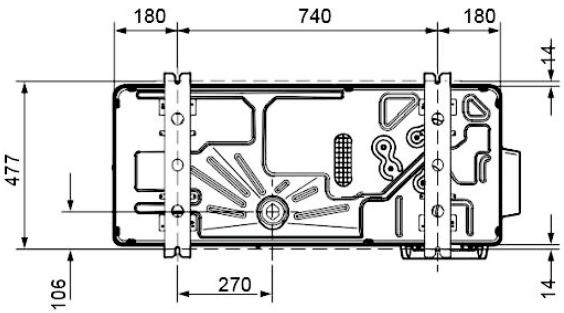

Produkt	A
HA 3-5 OS / HA 3-6 O	765 mm
HA 5-5 OS / HA 5-6 O	765 mm
HA 7-5 OS / HA 7-6 O	965 mm
HA 10-5 OS / HA 10-6 O	1565 mm
HA 12-5 OS / HA 12-6 O	1565 mm

Wieża hydrauliczna STB / FEW – wymiary

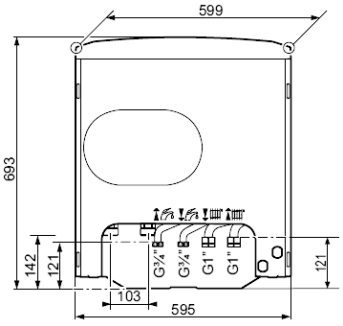

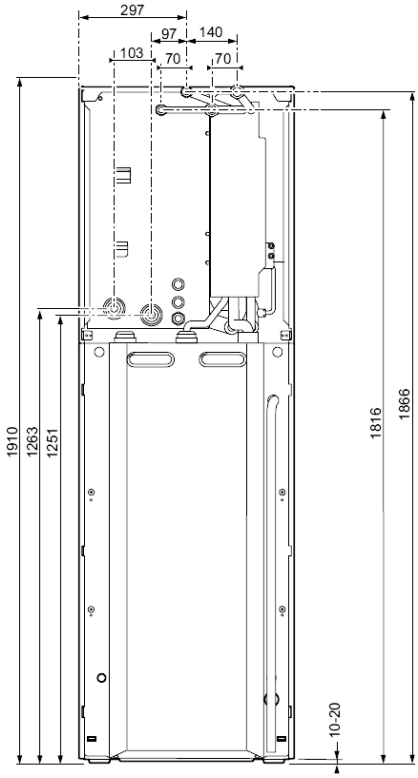

Stacja hydrauliczna WSB / HE – wymiary

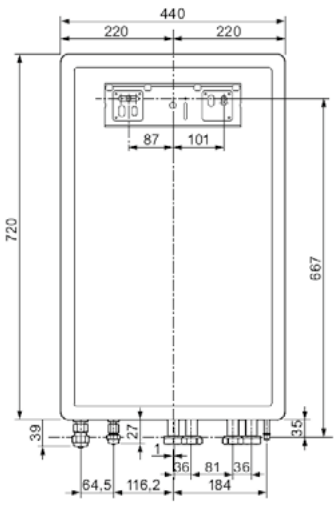

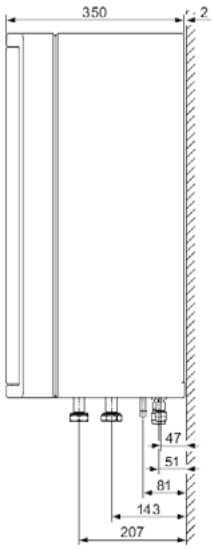

Region	Doradca Techniczno-Handlowy OZE	Telefon	Województwo
Zachodni	Mielcarek Maciej	602 412 799	śląskie, opolskie, dolnośląskie, lubuskie – południowa część
	Tokarski Maciej	882 791 190	
Północny	Milikiewicz Sławomir	604 478 886	lubuskie – północna część, wielkopolskie, kujawsko-pomorskie, zachodniopomorskie, pomorskie
Centralny	Biernacki Ryszard	698 956 780	warmińsko-mazurskie, podlaskie, mazowieckie, lubelskie
	Samojło Tomasz	602 412 804	podlaskie, warmińsko-mazurskie
Południowy	Gwadera Grzegorz	602 412 816	łódzkie, świętokrzyskie, podkarpackie, małopolskie
	Kolbus Przemysław	606 701 816	łódzkie

Chcesz ten cennik w formie elektronicznej?
Wejdź na stronę i pobierz na swoje urządzenie.

Saunier Duval

tel.: + 48 22 323 01 80
fax: + 48 22 323 01 13
infolinia: 801 80 66 66
info@saunierduval.pl

www.saunierduval.pl | www.saunierduval.ik.pl

GeniaAir 2021.06. Z zastrzeżeniem zmian.

Saunier Duval
Zawsze po Twojej stronie