Saunier Duval
Zawsze po Twojej stronie

Cennik urządzeń 2020/3

Ważny od 01.07.2020

GeniaAir Split
GeniaAir Mono

Super ciche pompy ciepła z funkcją chłodzenia

Made in France

Saunier Duval
Zawsze po Twojej stronie

Realizuj z nami Swoje marzenia!

PROGRAM PARTNERSKI SAUNIER DUVAL

Zbieraj punkty z instalowanych przez siebie urządzeń i rejestruj je w programie.

Aby korzystać z programu wystarczy kilka prostych kroków:

- Zainstaluj pompę ciepła Saunier Duval
- Wytnij z karty gwarancyjnej odcinek oznaczony na awersie „Program Partnerski Saunier Duval”
- Wypełnij rewers odcinka, wpisując swoje dane oraz datę instalacji
- Zarejestruj kod kreskowy z odcinka na stronie programu lub prześlij poprawnie wypełniony odcinek na nasz adres
- Punkty automatycznie pojawią się na twoim koncie

Szczegóły znajdziesz na naszej stronie internetowej www.saunierduval.pl lub u Przedstawiciela Regionalnego.

Serdecznie zapraszamy do aktywnego uczestnictwa w programie.
Zespól Saunier Duval

CENNIK URZĄDZEŃ

Ważny od 01.07.2020

Z zastrzeżeniem zmian

Warunki podane w tym cenniku nie stanowią oferty w rozumieniu kodeksu cywilnego.

Podane ceny nie zawierają ustawowego podatku VAT.
Niniejszy cennik wraz z zamieszczonymi w nim cenami nie jest przeznaczony
dla odbiorcy końcowego, lecz służy jedynie za podstawę do obliczeń.

PAKIET SYSTEMOWY OZE NR 01 – SPLIT

POMPA CIEPŁA POWIETRZE/WODA SPLIT DO WSPÓŁPRACY Z OGRZEWANIEM PŁASZCZYZNOWYM LUB GRZEJNIKOWYM WRAZ Z CENTRALĄ GRZEWCZĄ STB

SKŁAD PAKIETU

Pompa ciepła GeniaAir Split	Centrala grzewcza GeniaSet	Regulacja
grzanie i chłodzenie lub		

Urządzenie		Klasa ErP		Moc c.o. [kW]	Regulacja pogodowa
OS	STB	(A+++–D)	(A+–F)	A-7W35	
HA 3-5 OS 230 [V]	HA 5-5 STB	A++	A	3,6	MiPro (1 obieg grzewczy bez mieszacza)
HA 5-5 OS 230 [V]	HA 5-5 STB	A++	A	5,2	
HA 7-5 OS 230 [V]	HA 7-5 STB	A++	A	6,7	
HA 10-5 OS 400 [V]	HA 12-5 STB	A++	A	10,2	
HA 12-5 OS 400 [V]	HA 12-5 STB	A++	A	11,9	

NR KATALOGOWE I CENY PAKIETÓW

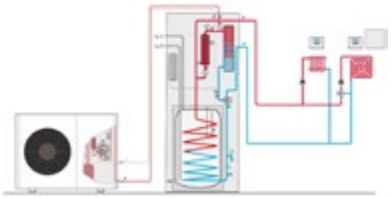

Pompa (OS+STB), MiPro		Nr kat.	Klasa ErP (A+++–D)	Klasa ErP (A+–F)	Cena netto
HA 3-5 OS	HA 5-5 STB	IW550010025747	A++	A	**25 359,00 zł**
HA 5-5 OS	HA 5-5 STB	IW550010025748	A++	A	**25 929,00 zł**
HA 7-5 OS	HA 7-5 STB	IW550010025749	A++	A	**28 606,00 zł**
HA 10-5 OS	HA 12-5 STB	IW550010025750	A++	A	**34 185,00 zł**
HA 12-5 OS	HA 12-5 STB	IW550010025751	A++	A	**35 325,00 zł**

ELEMENTY DODATKOWE

Osprzęt dodatkowy	Nr kat.	Cena netto
RED-3 – Moduł mieszaczowo-solarny do regulatora MiPro*	550020257508	**1 255,00 zł**
RED-5 – Moduł mieszaczowo-solarny do regulatora MiPro*	550020257510	**1 605,00 zł**
Czujnik NTC (dla modułów RED-3, RED-5)	550020174087	**105,00 zł**
MiPro Remote – Zdalne sterowanie do regulatora MiPro	550020218375	**725,00 zł**
Cokół 40 cm do podwyższonego ustawienia pompy ciepła Split/Monoblok	550010027984	**1 325,00 zł**
Stopy amortyzujące do jednostki zewnętrznej, duże (2 szt.)	550020250226	**500,00 zł**
Uchwyt do montażu ściennego dla HA 3-5 (6), HA 5-5 (6) i HA 7-5 (6) (ściana bez izolacji termicznej)	550020250225	**1 285,00 zł**
Uchwyt do montażu ściennego dla HA 3-5 (6), HA 5-5 (6) i HA 7-5 (6) (ściana z izolacją termiczną, maks. 160 mm)	550020250224	**2 205,00 zł**
Stopy amortyzujące do jednostki zewnętrznej, małe (4 szt.)	550020252091	**425,00 zł**

* W zakres dostawy modułu RED-3 i RED-5 nie wchodzą czujniki, które należy dokupić osobno.

PAKIET SYSTEMOWY OZE NR 02 – SPLIT

POMPA CIEPŁA POWIETRZE/WODA SPLIT DO WSPÓŁPRACY Z OGRZEWANIEM PŁASZCZYZNOWYM LUB GRZEJNIKOWYM WRAZ Z MODUŁEM ŚCIENNYM WSB

SKŁAD PAKIETU

Pompa ciepła GeniaAir Split	Moduł ścienny WSB	Regulacja
grzanie i chłodzenie lub		

Urządzenie		Klasa ErP		Moc c.o. [kW]	Regulacja pogodowa
OS	WSB	(A+++–D)	(A+–F)	A-7W35	
HA 3-5 OS 230 [V]	HA 5-5 WSB	A++	A	3,6	MiPro (1 obieg grzewczy bez mieszacza)
HA 5-5 OS 230 [V]	HA 5-5 WSB	A++	A	5,2	
HA 7-5 OS 230 [V]	HA 7-5 WSB	A++	A	6,7	
HA 10-5 OS 400 [V]	HA 12-5 WSB	A++	A	10,2	
HA 12-5 OS 400 [V]	HA 12-5 WSB	A++	A	11,9	

NR KATALOGOWE I CENY PAKIETÓW

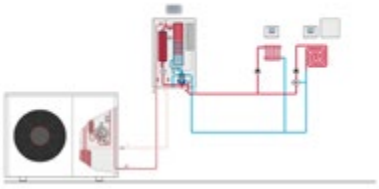

Pompa (OS+WSB), MiPro		Nr kat.	Klasa ErP (A+++–D)	Klasa ErP (A+–F)	Cena netto
HA 3-5 OS	HA 5-5 WSB	IW550010025742	A++	A	**20 963,00 zł**
HA 5-5 OS	HA 5-5 WSB	IW550010025743	A++	A	**21 532,00 zł**
HA 7-5 OS	HA 7-5 WSB	IW550010025744	A++	A	**24 042,00 zł**
HA 10-5 OS	HA 12-5 WSB	IW550010025745	A++	A	**29 563,00 zł**
HA 12-5 OS	HA 12-5 WSB	IW550010025746	A++	A	**30 702,00 zł**

ELEMENTY DODATKOWE

Osprzęt dodatkowy	Nr kat.	Cena netto
RED-3 – Moduł mieszaczowo-solarny do regulatora MiPro*	550020257508	**1 255,00 zł**
RED-5 – Moduł mieszaczowo-solarny do regulatora MiPro*	550020257510	**1 605,00 zł**
Czujnik NTC (dla modułów RED-3, RED-5)	550020174087	**105,00 zł**
MiPro Remote – Zdalne sterowanie do regulatora MiPro	550020218375	**725,00 zł**
Cokół 40 cm do podwyższonego ustawienia pompy ciepła Split/Monoblok	550010027984	**1 325,00 zł**
Stopy amortyzujące do jednostki zewnętrznej, duże (2 szt.)	550020250226	**500,00 zł**
Uchwyt do montażu ściennego dla HA 3-5 (6), HA 5-5 (6) i HA 7-5 (6) (ściana bez izolacji termicznej)	550020250225	**1 285,00 zł**
Uchwyt do montażu ściennego dla HA 3-5 (6), HA 5-5 (6) i HA 7-5 (6) (ściana z izolacją termiczną, maks. 160 mm)	550020250224	**2 205,00 zł**
Stopy amortyzujące do jednostki zewnętrznej, małe (4 szt.)	550020252091	**425,00 zł**

* W zakres dostawy modułu RED-3 i RED-5 nie wchodzą czujniki, które należy dokupić osobno.

PAKIET SYSTEMOWY OZE NR 03 – SPLIT

POMPA CIEPŁA POWIETRZE/WODA SPLIT DO WSPÓŁPRACY Z OGRZEWANIEM PŁASZCZYZNOWYM LUB GRZEJNIKOWYM WRAZ Z MODUŁEM ŚCIENNYM WSB I ZEWNĘTRZNYM ZASOBNIKIEM C.W.U.

SKŁAD PAKIETU

Pompa ciepła GeniaAir Split	Moduł ścienny WSB	Zasobnik c.w.u	Regulacja
grzanie i chłodzenie lub			

Urządzenie		Klasa ErP		Moc c.o. [kW]	Zasobnik c.w.u	Regulacja pogodowa
OS	WSB	(A+++–D)	(A+–F)	A-7W35		
HA 3-5 OS 230 [V]	HA 5-5 WSB	A++	A	3,6	FEW 300 lub FEW 400 (Klasa ErP B)	MiPro (1 obieg grzewczy bez mieszacza)
HA 5-5 OS 230 [V]	HA 5-5 WSB	A++	A	5,2		
HA 7-5 OS 230 [V]	HA 7-5 WSB	A++	A	6,7		
HA 10-5 OS 400 [V]	HA 12-5 WSB	A++	A	10,2		
HA 12-5 OS 400 [V]	HA 12-5 WSB	A++	A	11,9		

NR KATALOGOWE I CENY PAKIETÓW

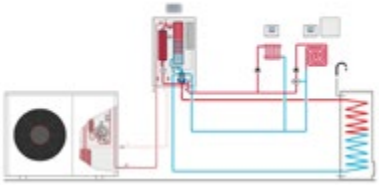

Pompa (OS+WSB), FEW 300 lub 400, MiPro		Nr kat.	Klasa ErP (A+++–D)	Klasa ErP (A+–F)	Cena netto
HA 3-5 OS HA 5-5 WSB	FEW 300	IW550010025752	A++	A	**26 711,00 zł**
	FEW 400	IW550010025753	A++	A	**28 472,00 zł**
HA 5-5 OS HA 5-5 WSB	FEW 300	IW550010025754	A++	A	**27 281,00 zł**
	FEW 400	IW550010025755	A++	A	**29 042,00 zł**
HA 7-5 OS HA 7-5 WSB	FEW 300	IW550010025756	A++	A	**29 790,00 zł**
	FEW 400	IW550010025757	A++	A	**31 552,00 zł**
HA 10-5 OS HA 12-5 WSB	FEW 300	IW550010025758	A++	A	**35 312,00 zł**
	FEW 400	IW550010025759	A++	A	**37 074,00 zł**
HA 12-5 OS HA 12-5 WSB	FEW 300	IW550010025760	A++	A	**36 450,00 zł**
	FEW 400	IW550010025761	A++	A	**38 212,00 zł**

ELEMENTY DODATKOWE

Osprzęt dodatkowy	Nr kat.	Cena netto
RED-3 – Moduł mieszaczowo-solarny do regulatora MiPro*	550020257508	**1 255,00 zł**
RED-5 – Moduł mieszaczowo-solarny do regulatora MiPro*	550020257510	**1 605,00 zł**
Czujnik NTC (dla modułów RED-3, RED-5)	550020174087	**105,00 zł**
MiPro Remote – Zdalne sterowanie do regulatora MiPro	550020218375	**725,00 zł**
Cokół 40 cm do podwyższonego ustawienia pompy ciepła Split/Monoblok	550010027984	**1 325,00 zł**
Stopy amortyzujące do jednostki zewnętrznej, duże (2 szt.)	550020250226	**500,00 zł**
Uchwyt do montażu ściennego dla HA 3-5 (6), HA 5-5 (6) i HA 7-5 (6) (ściana bez izolacji termicznej)	550020250225	**1 285,00 zł**
Uchwyt do montażu ściennego dla HA 3-5 (6), HA 5-5 (6) i HA 7-5 (6) (ściana z izolacją termiczną, maks. 160 mm)	550020250224	**2 205,00 zł**
Stopy amortyzujące do jednostki zewnętrznej, małe (4 szt.)	550020252091	**425,00 zł**

* W zakres dostawy modułu RED-3 i RED-5 nie wchodzą czujniki, które należy dokupić osobno.

PAKIET SYSTEMOWY OZE NR 04 – SPLIT

POMPA CIEPŁA POWIETRZE/WODA SPLIT DO WSPÓŁPRACY Z OGRZEWANIEM PŁASZCZYZNOWYM LUB GRZEJNIKOWYM WRAZ Z CENTRALĄ GRZEWCZĄ STB I ZASOBNIKIEM BUFOROWYM

SKŁAD PAKIETU

Pompa ciepła GeniaAir Split	Centrala grzewcza GeniaSet	Bufor	Regulacja
grzanie i chłodzenie lub			

Urządzenie		Klasa ErP		Moc c.o. [kW]	VNR 100M	Regulacja pogodowa
OS	STB	(A+++–D)	(A+–F)	A-7W35		
HA 3-5 OS 230 [V]	HA 5-5 STB	A++	A	3,6	VNR 100M zasobnik buforowy, poj. 100 l (grzanie i chłodzenie) – Klasa ErP A	MiPro (1 obieg grzewczy bez mieszacza)
HA 5-5 OS 230 [V]	HA 5-5 STB	A++	A	5,2		
HA 7-5 OS 230 [V]	HA 7-5 STB	A++	A	6,7		
HA 10-5 OS 400 [V]	HA 12-5 STB	A++	A	10,2		
HA 12-5 OS 400 [V]	HA 12-5 STB	A++	A	11,9		

NR KATALOGOWE I CENY PAKIETÓW

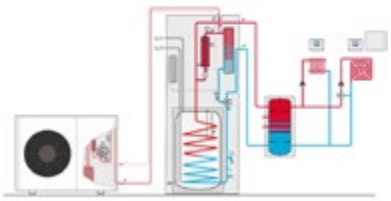

Pompa (OS+STB), VNR 100M, MiPro		Nr kat.	Klasa ErP (A+++–D)	Klasa ErP (A+–F)	Cena netto
HA 3-5 OS	HA 5-5 STB	IW550010025762	A++	A	**27 732,00 zł**
HA 5-5 OS	HA 5-5 STB	IW550010025763	A++	A	**28 302,00 zł**
HA 7-5 OS	HA 7-5 STB	IW550010025764	A++	A	**30 978,00 zł**
HA 10-5 OS	HA 12-5 STB	IW550010025765	A++	A	**36 558,00 zł**
HA 12-5 OS	HA 12-5 STB	IW550010025766	A++	A	**37 697,00 zł**

ELEMENTY DODATKOWE

Osprzęt dodatkowy	Nr kat.	Cena netto
RED-3 – Moduł mieszaczowo-solarny do regulatora MiPro*	550020257508	**1 255,00 zł**
RED-5 – Moduł mieszaczowo-solarny do regulatora MiPro*	550020257510	**1 605,00 zł**
Czujnik NTC (dla modułów RED-3, RED-5)	550020174087	**105,00 zł**
MiPro Remote – Zdalne sterowanie do regulatora MiPro	550020218375	**725,00 zł**
Cokół 40 cm do podwyższonego ustawienia pompy ciepła Split/Monoblok	550010027984	**1 325,00 zł**
Stopy amortyzujące do jednostki zewnętrznej, duże (2 szt.)	550020250226	**500,00 zł**
Uchwyt do montażu ściennego dla HA 3-5 (6), HA 5-5 (6) i HA 7-5 (6) (ściana bez izolacji termicznej)	550020250225	**1 285,00 zł**
Uchwyt do montażu ściennego dla HA 3-5 (6), HA 5-5 (6) i HA 7-5 (6) (ściana z izolacją termiczną, maks. 160 mm)	550020250224	**2 205,00 zł**
Stopy amortyzujące do jednostki zewnętrznej, małe (4 szt.)	550020252091	**425,00 zł**

* W zakres dostawy modułu RED-3 i RED-5 nie wchodzą czujniki, które należy dokupić osobno.

PAKIET SYSTEMOWY OZE NR 05 – SPLIT

POMPA CIEPŁA POWIETRZE/WODA SPLIT DO WSPÓŁPRACY Z OGRZEWANIEM PŁASZCZYZNOWYM LUB GRZEJNIKOWYM WRAZ Z MODUŁEM ŚCIENNYM WSB I ZEWNĘTRZNYM ZASOBNIKIEM C.W.U. ORAZ ZASOBNIKIEM BUFOROWYM

SKŁAD PAKIETU

Pompa ciepła GeniaAir Split	Moduł ścienny WSB	Bufor	Zasobnik c.w.u	Regulacja
grzanie i chłodzenie lub				

Urządzenie		Klasa ErP		Moc c.o. [kW]	VNR 100M	Zasobnik c.w.u	Regulacja pogodowa
OS	WSB	(A+++–D)	(A+–F)	A-7W35			
HA 3-5 OS 230 [V]	HA 5-5 WSB	A++	A	3,6	VNR 100M – zasobnik buforowy, poj. 100 l (grzanie i chłodzenie) Klasa ErP A	FEW 300 lub FEW 400 (Klasa ErP B)	MiPro (1 obieg grzewczy bez mieszacza)
HA 5-5 OS 230 [V]	HA 5-5 WSB	A++	A	5,2			
HA 7-5 OS 230 [V]	HA 7-5 WSB	A++	A	6,7			
HA 10-5 OS 400 [V]	HA 12-5 WSB	A++	A	10,2			
HA 12-5 OS 400 [V]	HA 12-5 WSB	A++	A	11,9			

NR KATALOGOWE I CENY PAKIETÓW

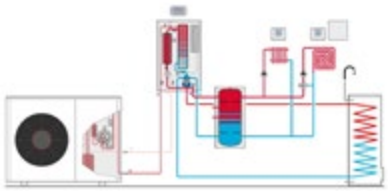

Pompa (OS+WSB), VNR 100M, FEW 300 lub 400, MiPro		Nr kat.	Klasa ErP (A+++–D)	Klasa ErP (A+–F)	Cena netto
HA 3-5 OS HA 5-5 WSB	FEW 300	IW550010025767	A++	A	**29 083,00 zł**
	FEW 400	IW550010025768	A++	A	**30 845,00 zł**
HA 5-5 OS HA 5-5 WSB	FEW 300	IW550010025769	A++	A	**29 654,00 zł**
	FEW 400	IW550010025770	A++	A	**31 415,00 zł**
HA 7-5 OS HA 7-5 WSB	FEW 300	IW550010025771	A++	A	**32 163,00 zł**
	FEW 400	IW550010025772	A++	A	**33 925,00 zł**
HA 10-5 OS HA 12-5 WSB	FEW 300	IW550010025773	A++	A	**37 684,00 zł**
	FEW 400	IW550010025774	A++	A	**39 446,00 zł**
HA 12-5 OS HA 12-5 WSB	FEW 300	IW550010025775	A++	A	**38 823,00 zł**
	FEW 400	IW550010025776	A++	A	**40 584,00 zł**

ELEMENTY DODATKOWE

Osprzęt dodatkowy	Nr kat.	Cena netto
RED-3 – Moduł mieszaczowo-solarny do regulatora MiPro*	550020257508	**1 255,00 zł**
RED-5 – Moduł mieszaczowo-solarny do regulatora MiPro*	550020257510	**1 605,00 zł**
Czujnik NTC (dla modułów RED-3, RED-5)	550020174087	**105,00 zł**
MiPro Remote – Zdalne sterowanie do regulatora MiPro	550020218375	**725,00 zł**
Cokół 40 cm do podwyższonego ustawienia pompy ciepła Split/Monoblok	550010027984	**1 325,00 zł**
Stopy amortyzujące do jednostki zewnętrznej, duże (2 szt.)	550020250226	**500,00 zł**
Uchwyt do montażu ściennego dla HA 3-5 (6), HA 5-5 (6) i HA 7-5 (6) (ściana bez izolacji termicznej)	550020250225	**1 285,00 zł**
Uchwyt do montażu ściennego dla HA 3-5 (6), HA 5-5 (6) i HA 7-5 (6) (ściana z izolacją termiczną, maks. 160 mm)	550020250224	**2 205,00 zł**
Stopy amortyzujące do jednostki zewnętrznej, małe (4 szt.)	550020252091	**425,00 zł**

* W zakres dostawy modułu RED-3 i RED-5 nie wchodzą czujniki, które należy dokupić osobno.

GeniaAir Split	Jednostka	HA 3-5 OS	HA 5-5 OS	HA 7-5 OS	HA 10-5 OS	HA 12-5 OS
Nominalna moc grzewcza/COP dla A-7W35/moc sprężarki	kW	3,6/3,2/1,13	4,9/2,7/1,81	6,7/2,7/2,48	10,2/2,8/3,64	11,9/2,5/4,76
Maksymalna moc grzewcza/COP dla A2W35	kW	4,0/3,6	6,4/3,1	8,0/2,8	13,9/3,3	15,9/2,6
Nominalna moc grzewcza/COP dla A2W35 (60%RPS)	kW	3,1/3,8	3,3/3,8	4,4/3,9	9,0/3,9	8,6/3,7
Nominalna moc chłodnicza/EER dla A35W7 ΔT5K	kW	4,5/2,2	4,5/2,2	6,0/2,2	8,06/3,1	8,06/3,1
Nominalna moc chłodnicza/EER dla A35W18 ΔT5K	kW	5,9/3,9	5,9/3,9	6,8/2,8	10,5/3,74	10,50/3,74
Dane elektryczne						
Napięcie znamionowe sprężarki	V	1~/N/PE 230/50	1~/N/PE 230/50	1~/N/PE 230/50	3~/N/PE 400/50	3~/N/PE 400/50
Maks pobór prądu sprężarka	A	11,5	11,5	14,9	13,5	13,5
Prąd rozruchowy	A	11,5	11,5	14,9	13,5	13,5
Moc znamionowa, maks.	kW	2,96	2,96	3,84	7,6	7,6
Stopień ochrony EN 60529		IP15B				
Wentylator, pobór mocy	W	50			2x50	
Liczba wentylatorów	W	1	1	1	2	2
Typ bezpiecznika	A	C16				
Opcjonalny wyłącznik różnicowo-prądowy		RCCB typ B				
Obieg chłodniczy						
Typ i ilość czynnika chłodniczego	kg	R410A/1,5	R410A/1,5	R410A/2,39	R410A/3,6	R410A/3,6
GWP		2088				
Ekwiwalent CO_2	t	3,13	3,13	4,99	7,52	7,52
Materiał, linia chłodnicza		miedź				
Długość przewodu chłodniczego min (pojedyncza)		3				
Maks. pojedyncza długość przewodu chłodniczego, jednostka zewnętrzna nad wewnętrzną		40				
Maks. różnica wysokości, jednostka zewnętrzna nad wewnętrzną		30 A				
Maks. pojedyncza długość przewodu chłodniczego, jednostka zewnętrzna pod wewnętrzną		25				
Maks. różnica wysokości, jednostka zewnętrzna pod wewnętrzną		10				
Średnica zewn. przewodu gaz/ciecz		1/2”/1/4”			5/8”/3/8”	
Wymiary						
Szerokość/głębokość/wysokość	mm	1100/450/765		1100/450/965	1100/450/1565	
Masa urządzenia	kg	82		113	191	
ErP						
Sezonowa efektywność energetyczna nS – klimat umiarkowany temp. zas.35/55°C	%	192/132	182/138	179/135	185/130	185/130
Klasa ErP dla c.o. 35°C/55°C (A+++ do D)	(A+++ do D)	A+++ / A++	A+++ / A++	A+++ / A++	A+++ / A++	A+++ / A++
Efektywność energetyczna c.w.u, nwh-klimat umiark. wraz z GeniaSet	%	102	102	112	97	97
Klasa ErP dla c.w.u. (A+ do F) wraz z GeniaSet	(A+ do F)	A	A	A	A	A
Moc akustyczna zewnątrz	dbA	53	54	54	60	60
ErP wraz z regulatorem MIPro (zestaw)						
Sezonowa efektywność energetyczna nS – klimat umiarkowany temp. zas. 35/55°C wraz z regulatorem MiPro	%	196/136	186/142	183/139	189/134	189/134
Klasa ErP dla c.o. 35°C/55°C (A+++ do D) wraz z regulatorem MiPro	(A+++ do D)	A+++ / A++	A+++ / A++	A+++ / A++	A+++ / A++	A+++ / A++
GeniaSet						
Pojemność zasobnika c.w.u.	l	188				
Maks temp c.w.u. (bez/z grzałką elektryczną)	°C	57/75				
Maks. ciśnienie robocze	bar	3				
Wymiary (szerokość/głębokość/wysokość)	mm	595/693/1880				
Masa netto (bez wody)	kg	160				
Moc wbudowanej grzałki elektrycznej	kW	5,4 kW (230 V/50 Hz)/8,8 kW (400 V/50 Hz)				
Moduł hydrauliczny, naścienny						
Wymiary (szerokość/głębokość/wysokość)	mm	440x350x720				
Maks. ciśnienie robocze	bar	3				
Masa netto (bez wody)	kg	26				
Moc wbudowanej grzałki elektrycznej	kW	5,4 kW (230 V/50 Hz)/8,8 kW (400 V/50 Hz)				

Przełomowa technologia pompy ciepła – wysoka sprawność i ochrona klimatu

Rola zrownoważonych technologii będzie coraz większa. Produkty pobierające energię elektryczną będą musiały być bardziej ekologiczne, lecz bez zmniejszania ich mocy i wydajności.

Pompa ciepła powietrze-woda GeniaAir Mono spełnia te wymagania. Służy do ogrzewania, chłodzenia i podgrzewania wody użytkowej z dużą mocą jako jedna z pierwszych pomp ciepła, w ktorych zastosowano naturalny czynnik chłodniczy R290. Dzięki wysokiej temperaturze zasilania doskonale nadaje się nie tylko do nowo budowanych, lecz także modernizowanych nieruchomości.

Saunier Duval wprowadza w pompach ciepła naturalny czynnik chłodniczy R290

R290 to techniczne oznaczenie naturalnego czynnika chłodniczego w postaci propanu. R290 jest od lat powszechnie stosowany w wielu urządzeniach, lodowkach, klimatyzatorach czy nawet puszkach z lakierem, marka Saunier Duval wykorzystuje ten ekologiczny czynnik chłodniczy w pompach ciepła.

GeniaAir Mono to przełomowa pompa ciepła przyszłości, dostępna dosłownie od zaraz, ponieważ jej montaż zajmuje jeden dzień roboczy.

Więcej na www.saunierduval.pl

PAKIET SYSTEMOWY OZE NR 01 – MONOBLOK

POMPA CIEPŁA POWIETRZE/WODA MONOBLOK DO WSPÓŁPRACY Z OGRZEWANIEM PŁASZCZYZNOWYM LUB GRZEJNIKOWYM WRAZ Z CENTRALĄ GRZEWCZĄ GENIASET I REGULATOREM MIPRO

SKŁAD PAKIETU

Pompa ciepła GeniaAir Mono + Centrala grzewcza GeniaSet					Regulacja
grzanie i chłodzenie					
Urządzenie		**Klasa ErP** (A+++ do D)	**Klasa ErP** (A+ do F)	**Moc c.o. [kW]** A-7W35	**Regulacja pogodowa**
HA 3-6 O 230V	GeniaSet FEW 200/6	A++	A	3,6	MiPro (1 obieg grzewczy bez mieszacza)
HA 5-6 O 230V	GeniaSet FEW 200/6	A++	A	5,4	
HA 7-6 O 230V	GeniaSet FEW 200/6	A++	A	7,0	
HA 10-6 O 400V	GeniaSet FEW 200/6	A++	A	9,2	
HA 12-6 O 400V	GeniaSet FEW 200/6	A+++	A	12,2	

NR KATALOGOWE I CENY PAKIETÓW

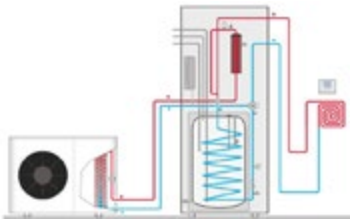

Zestaw, MiPro		Nr kat.	Klasa ErP (A+++ do D)	Klasa ErP (A+ do F)	Cena netto
HA 3-6 O	GeniaSet FEW 200/6	IW550010037902	A++	A	**33 621,00 zł**
HA 5-6 O	GeniaSet FEW 200/6	IW550010037903	A++	A	**34 021,00 zł**
HA 7-6 O	GeniaSet FEW 200/6	IW550010037904	A++	A	**36 521,00 zł**
HA 10-6 O	GeniaSet FEW 200/6	IW550010037905	A++	A	**45 121,00 zł**
HA 12-6 O	GeniaSet FEW 200/6	IW550010037906	A+++	A	**46 021,00 zł**

ELEMENTY DODATKOWE

Osprzęt dodatkowy	Nr kat.	Cena netto
RED-3 – Moduł mieszaczowo-solarny do regulatora MiPro*	550020257508	**1 255,00 zł**
RED-5 – Moduł mieszaczowo-solarny do regulatora MiPro*	550020257510	**1 605,00 zł**
Czujnik NTC (dla modułów RED-3, RED-5)	550020174087	**105,00 zł**
MiPro Remote – Zdalne sterowanie do regulatora MiPro	550020218375	**725,00 zł**
Cokół 40 cm do podwyższonego ustawienia pompy ciepła Split/Monoblok	550010027984	**1 325,00 zł**
Stopy amortyzujące do jednostki zewnętrznej, duże (2 szt.)	550020250226	**500,00 zł**
Uchwyt do montażu ściennego dla HA 3-5 (6), HA 5-5 (6) i HA 7-5 (6) (ściana bez izolacji termicznej)	550020250225	**1 285,00 zł**
Uchwyt do montażu ściennego dla HA 3-5 (6), HA 5-5 (6) i HA 7-5 (6) (ściana z izolacją termiczną, maks. 160 mm)	550020250224	**2 205,00 zł**
Stopy amortyzujące do jednostki zewnętrznej, małe (4 szt.)	550020252091	**425,00 zł**

* W zakres dostawy modułu RED-3 i RED-5 nie wchodzą czujniki, które należy dokupić osobno.

PAKIET SYSTEMOWY OZE NR 02 – MONOBLOK

POMPA CIEPŁA POWIETRZE/WODA MONOBLOK DO WSPÓŁPRACY Z OGRZEWANIEM PŁASZCZYZNOWYM LUB GRZEJNIKOWYM WRAZ Z MODUŁEM ŚCIENNYM HE I REGULATOREM MIPRO

SKŁAD PAKIETU

Pompa ciepła GeniaAir Mono + Moduł ścienny HE					Regulacja
grzanie i chłodzenie					
Urządzenie		Klasa ErP (A++ do D)	Klasa ErP (A+ do F)	Moc c.o. [kW] A-7W35	Regulacja pogodowa
HA 3-6 O 230V	HE 9-6 WB	A++	A	3,6	MiPro (1 obieg grzewczy bez mieszacza)
HA 5-6 O 230V	HE 9-6 WB	A++	A	5,4	
HA 7-6 O 230V	HE 9-6 WB	A++	A	7,0	
HA 10-6 O 400V	HE 9-6 WB	A++	A	9,2	
HA 12-6 O 400V	HE 9-6 WB	A+++	A	12,2	

NR KATALOGOWE I CENY PAKIETÓW

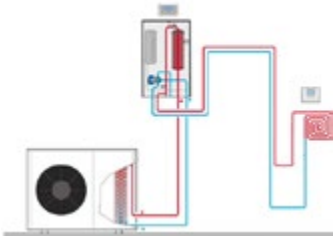

Zestaw, MiPro		Nr kat.	Klasa ErP (A+++ do D)	Klasa ErP (A+ do F)	Cena netto
HA 3-6 O	HE 9-6 WB	IW550010037907	A++	A	**29 421,00 zł**
HA 5-6 O	HE 9-6 WB	IW550010037908	A++	A	**29 821,00 zł**
HA 7-6 O	HE 9-6 WB	IW550010037909	A++	A	**32 321,00 zł**
HA 10-6 O	HE 9-6 WB	IW550010037910	A++	A	**40 921,00 zł**
HA 12-6 O	HE 9-6 WB	IW550010037911	A+++	A	**41 821,00 zł**

ELEMENTY DODATKOWE

Osprzęt dodatkowy	Nr kat.	Cena netto
RED-3 – Moduł mieszaczowo-solarny do regulatora MiPro*	550020257508	**1 255,00 zł**
RED-5 – Moduł mieszaczowo-solarny do regulatora MiPro*	550020257510	**1 605,00 zł**
Czujnik NTC (dla modułów RED-3, RED-5)	550020174087	**105,00 zł**
MiPro Remote – Zdalne sterowanie do regulatora MiPro	550020218375	**725,00 zł**
Cokół 40 cm do podwyższonego ustawienia pompy ciepła Split/Monoblok	550010027984	**1 325,00 zł**
Stopy amortyzujące do jednostki zewnętrznej, duże (2 szt.)	550020250226	**500,00 zł**
Uchwyt do montażu ściennego dla HA 3-5 (6), HA 5-5 (6) i HA 7-5 (6) (ściana bez izolacji termicznej)	550020250225	**1 285,00 zł**
Uchwyt do montażu ściennego dla HA 3-5 (6), HA 5-5 (6) i HA 7-5 (6) (ściana z izolacją termiczną, maks. 160 mm)	550020250224	**2 205,00 zł**
Stopy amortyzujące do jednostki zewnętrznej, małe (4 szt.)	550020252091	**425,00 zł**

* W zakres dostawy modułu RED-3 i RED-5 nie wchodzą czujniki, które należy dokupić osobno.

PAKIET SYSTEMOWY OZE NR 03 – MONOBLOK

POMPA CIEPŁA POWIETRZE/WODA MONOBLOK DO WSPÓŁPRACY Z OGRZEWANIEM PŁASZCZYZNOWYM LUB GRZEJNIKOWYM WRAZ Z MODUŁEM ŚCIENNYM HE, ZEWNĘTRZNYM ZASOBNKIEM C.W.U. I REGULATOREM MIPRO

SKŁAD PAKIETU

Pompa ciepła GeniaAir Mono + Moduł ścienny HE					Zasobnik c.w.u.	Regulacja
Urządzenie		Klasa ErP (A++ do D)	Klasa ErP (A+ do F)	Moc c.o. [kW] A-7W35	Zasobnik c.w.u.	Regulacja pogodowa
HA 3-6 O 230V	HE 9-6 WB	A++	A	3,6	FEW 300 (Klasa Erp B)	MiPro (1 obieg grzewczy bez mieszacza)
HA 5-6 O 230V	HE 9-6 WB	A++	A	5,4		
HA 7-6 O 230V	HE 9-6 WB	A++	A	7,0		
HA 10-6 O 400V	HE 9-6 WB	A++	A	9,2		
HA 12-6 O 400V	HE 9-6 WB	A+++	A	12,2		

NR KATALOGOWE I CENY PAKIETÓW

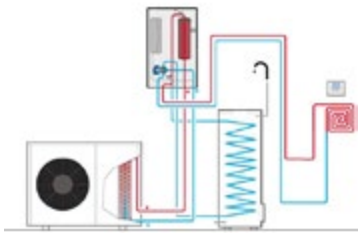

Zestaw, MiPro, Zasobnik c.w.u.		Nr kat.	Klasa ErP (A+++ do D)	Klasa ErP (A+ do F)	Cena netto
HA 3-6 O	HE 9-6 WB	IW550010037912	A++	A	**35 168,00 zł**
HA 5-6 O	HE 9-6 WB	IW550010037913	A++	A	**35 568,00 zł**
HA 7-6 O	HE 9-6 WB	IW550010037914	A++	A	**38 068,00 zł**
HA 10-6 O	HE 9-6 WB	IW550010037915	A++	A	**46 668,00 zł**
HA 12-6 O	HE 9-6 WB	IW550010037916	A+++	A	**47 568,00 zł**

ELEMENTY DODATKOWE

Osprzęt dodatkowy	Nr kat.	Cena netto
RED-3 – Moduł mieszaczowo-solarny do regulatora MiPro*	550020257508	**1 255,00 zł**
RED-5 – Moduł mieszaczowo-solarny do regulatora MiPro*	550020257510	**1 605,00 zł**
Czujnik NTC (dla modułów RED-3, RED-5)	550020174087	**105,00 zł**
MiPro Remote – Zdalne sterowanie do regulatora MiPro	550020218375	**725,00 zł**
Cokół 40 cm do podwyższonego ustawienia pompy ciepła Split/Monoblok	550010027984	**1 325,00 zł**
Stopy amortyzujące do jednostki zewnętrznej, duże (2 szt.)	550020250226	**500,00 zł**
Uchwyt do montażu ściennego dla HA 3-5 (6), HA 5-5 (6) i HA 7-5 (6) (ściana bez izolacji termicznej)	550020250225	**1 285,00 zł**
Uchwyt do montażu ściennego dla HA 3-5 (6), HA 5-5 (6) i HA 7-5 (6) (ściana z izolacją termiczną, maks. 160 mm)	550020250224	**2 205,00 zł**
Stopy amortyzujące do jednostki zewnętrznej, małe (4 szt.)	550020252091	**425,00 zł**

* W zakres dostawy modułu RED-3 i RED-5 nie wchodzą czujniki, które należy dokupić osobno.

PAKIET SYSTEMOWY OZE NR 04 – MONOBLOK

POMPA CIEPŁA POWIETRZE/WODA MONOBLOK DO WSPÓŁPRACY Z OGRZEWANIEM PŁASZCZYZNOWYM LUB GRZEJNIKOWYM WRAZ Z CENTRALĄ GRZEWCZĄ GENIASET, ZASOBNIKIEM BUFOROWYM I REGULATOREM MIPRO

SKŁAD PAKIETU

Pompa ciepła GeniaAir Mono + Centrala grzewcza GeniaSet					Bufor	Regulacja
grzanie i chłodzenie lub lub						
Urządzenie		Klasa ErP (A++ do D)	Klasa ErP (A+ do F)	Moc c.o. [kW] A-7W35	Bufor VNR 100M	Regulacja pogodowa
HA 3-6 O 230V	GeniaSet FEW 200/6	A++	A	3,6	VNR 100M zasobnik buforowy, poj. 100 l (grzanie i chłodzenie) – Klasa ErP A	MiPro (1 obieg grzewczy bez mieszacza)
HA 5-6 O 230V	GeniaSet FEW 200/6	A++	A	5,4		
HA 7-6 O 230V	GeniaSet FEW 200/6	A++	A	7,0		
HA 10-6 O 400V	GeniaSet FEW 200/6	A++	A	9,2		
HA 12-6 O 400V	GeniaSet FEW 200/6	A+++	A	12,2		

NR KATALOGOWE I CENY PAKIETÓW

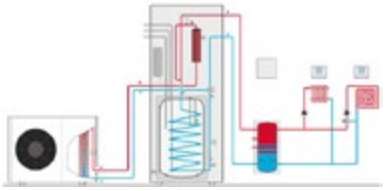

Zestaw, MiPro, Bufor		Nr kat.	Klasa ErP (A+++ do D)	Klasa ErP (A+ do F)	Cena netto
HA 3-6 O	GeniaSet FEW 200/6	IW550010037917	A++	A	**35 994,00 zł**
HA 5-6 O	GeniaSet FEW 200/6	IW550010037918	A++	A	**36 394,00 zł**
HA 7-6 O	GeniaSet FEW 200/6	IW550010037919	A++	A	**38 894,00 zł**
HA 10-6 O	GeniaSet FEW 200/6	IW550010037920	A++	A	**47 494,00 zł**
HA 12-6 O	GeniaSet FEW 200/6	IW550010037921	A+++	A	**48 394,00 zł**

ELEMENTY DODATKOWE

Osprzęt dodatkowy	Nr kat.	Cena netto
RED-3 – Moduł mieszaczowo-solarny do regulatora MiPro*	550020257508	**1 255,00 zł**
RED-5 – Moduł mieszaczowo-solarny do regulatora MiPro*	550020257510	**1 605,00 zł**
Czujnik NTC (dla modułów RED-3, RED-5)	550020174087	**105,00 zł**
MiPro Remote – Zdalne sterowanie do regulatora MiPro	550020218375	**725,00 zł**
Cokół 40 cm do podwyższonego ustawienia pompy ciepła Split/Monoblok	550010027984	**1 325,00 zł**
Stopy amortyzujące do jednostki zewnętrznej, duże (2 szt.)	550020250226	**500,00 zł**
Uchwyt do montażu ściennego dla HA 3-5 (6), HA 5-5 (6) i HA 7-5 (6) (ściana bez izolacji termicznej)	550020250225	**1 285,00 zł**
Uchwyt do montażu ściennego dla HA 3-5 (6), HA 5-5 (6) i HA 7-5 (6) (ściana z izolacją termiczną, maks. 160 mm)	550020250224	**2 205,00 zł**
Stopy amortyzujące do jednostki zewnętrznej, małe (4 szt.)	550020252091	**425,00 zł**

* W zakres dostawy modułu RED-3 i RED-5 nie wchodzą czujniki, które należy dokupić osobno.

PAKIET SYSTEMOWY OZE NR 05 – MONOBLOK

POMPA CIEPŁA POWIETRZE/WODA MONOBLOK DO WSPÓŁPRACY Z OGRZEWANIEM PŁASZCZYZNOWYM LUB GRZEJNIKOWYM WRAZ Z MODUŁEM ŚCIENNYM HE, ZEWNĘTRZNYM ZASOBNIKIEM C.W.U., ZASOBNIKIEM BUFOROWYM I REGULATOREM MIPRO

SKŁAD PAKIETU

Pompa ciepła GeniaAir Mono + Moduł ścienny HE	Zasobnik c.w.u.	Bufor	Regulacja

Urządzenie		Klasa ErP (A++ do D)	Klasa ErP (A+ do F)	Moc c.o. [kW] A-7W35	Zasobnik c.w.u.	Bufor VNR 100M	Regulacja pogodowa
HA 3-6 O 230V	HE 9-6 WB	A++	A	3,6	FEW 300 (Klasa Erp B)	VNR 100M zasobnik buforowy, poj. 100 l (grzanie i chłodzenie) – Klasa ErP A	MiPro (1 obieg grzewczy bez mieszacza)
HA 5-6 O 230V	HE 9-6 WB	A++	A	5,4			
HA 7-6 O 230V	HE 9-6 WB	A++	A	7,0			
HA 10-6 O 400V	HE 9-6 WB	A++	A	9,2			
HA 12-6 O 400V	HE 9-6 WB	A+++	A	12,2			

NR KATALOGOWE I CENY PAKIETÓW

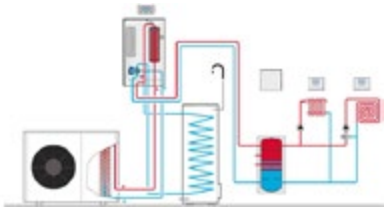

Zestaw, MiPro, zasobnik c.w.u., bufor		Nr kat.	Klasa ErP (A+++ do D)	Klasa ErP (A+ do F)	Cena netto
HA 3-6 O	HE 9-6 WB	IW550010037922	A++	A	**37 541,00 zł**
HA 5-6 O	HE 9-6 WB	IW550010037923	A++	A	**37 941,00 zł**
HA 7-6 O	HE 9-6 WB	IW550010037924	A++	A	**40 441,00 zł**
HA 10-6 O	HE 9-6 WB	IW550010037925	A++	A	**49 041,00 zł**
HA 12-6 O	HE 9-6 WB	IW550010037926	A+++	A	**49 941,00 zł**

ELEMENTY DODATKOWE

Osprzęt dodatkowy	Nr kat.	Cena netto
RED-3 – Moduł mieszaczowo-solarny do regulatora MiPro*	550020257508	**1 255,00 zł**
RED-5 – Moduł mieszaczowo-solarny do regulatora MiPro*	550020257510	**1 605,00 zł**
Czujnik NTC (dla modułów RED-3, RED-5)	550020174087	**105,00 zł**
MiPro Remote – Zdalne sterowanie do regulatora MiPro	550020218375	**725,00 zł**
Cokół 40 cm do podwyższonego ustawienia pompy ciepła Split/Monoblok	550010027984	**1 325,00 zł**
Stopy amortyzujące do jednostki zewnętrznej, duże (2 szt.)	550020250226	**500,00 zł**
Uchwyt do montażu ściennego dla HA 3-5 (6), HA 5-5 (6) i HA 7-5 (6) (ściana bez izolacji termicznej)	550020250225	**1 285,00 zł**
Uchwyt do montażu ściennego dla HA 3-5 (6), HA 5-5 (6) i HA 7-5 (6) (ściana z izolacją termiczną, maks. 160 mm)	550020250224	**2 205,00 zł**
Stopy amortyzujące do jednostki zewnętrznej, małe (4 szt.)	550020252091	**425,00 zł**

* W zakres dostawy modułu RED-3 i RED-5 nie wchodzą czujniki, które należy dokupić osobno.

PAKIET SYSTEMOWY HYBRYDOWY NR 06 – MONOBLOK

POMPA CIEPŁA POWIETRZE/WODA MONOBLOK DO WSPÓŁPRACY Z ISTNIEJĄCYM KOTŁEM

SKŁAD PAKIETU

Pompa ciepła GeniaAir Mono				Bufor	Regulacja	
grzanie i chłodzenie						
Urządzenie	Klasa ErP (A+++ do D)	Klasa ErP (A+ do F)	Moc c.o. [kW] A-7W35	Bufor VNR 100M	HPIM SD	Regulacja pogodowa
HA 3-6 O 230V	A++	A	3,6	VNR 100M zasobnik buforowy, poj. 100 l (grzanie i chłodzenie) – Klasa ErP A	Moduł sterujący	MiPro (1 obieg grzewczy bez mieszacza)
HA 5-6 O 230V	A++	A	5,4			
HA 7-6 O 230V	A++	A	7,0			
HA 10-6 O 400V	A++	A	9,2			
HA 12-6 O 400V	A+++	A	12,2			

NR KATALOGOWE I CENY PAKIETÓW

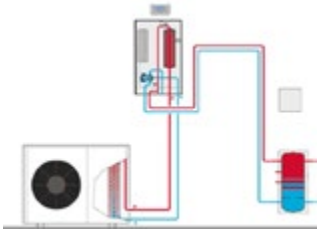

Pompa ciepła, MiPro, Bufor, HPIM SD	Nr kat.	Klasa ErP (A+++ do D)	Klasa ErP (A+ do F)	Cena netto
HA 3-6 O	IW550010037927	A++	A	**27 094,00 zł**
HA 5-6 O	IW550010037928	A++	A	**27 494,00 zł**
HA 7-6 O	IW550010037901	A++	A	**29 994,00 zł**
HA 10-6 O	IW550010037930	A++	A	**38 594,00 zł**
HA 12-6 O	IW550010037931	A+++	A	**39 494,00 zł**

ELEMENTY DODATKOWE

Osprzęt dodatkowy	Nr kat.	Cena netto
RED-3 – Moduł mieszaczowo-solarny do regulatora MiPro*	550020257508	**1 255,00 zł**
RED-5 – Moduł mieszaczowo-solarny do regulatora MiPro*	550020257510	**1 605,00 zł**
Czujnik NTC (dla modułów RED-3, RED-5)	550020174087	**105,00 zł**
MiPro Remote – Zdalne sterowanie do regulatora MiPro	550020218375	**725,00 zł**
Cokół 40 cm do podwyższonego ustawienia pompy ciepła Split/Monoblok	550010027984	**1 325,00 zł**
Stopy amortyzujące do jednostki zewnętrznej, duże (2 szt.)	550020250226	**500,00 zł**
Uchwyt do montażu ściennego dla HA 3-5 (6), HA 5-5 (6) i HA 7-5 (6) (ściana bez izolacji termicznej)	550020250225	**1 285,00 zł**
Uchwyt do montażu ściennego dla HA 3-5 (6), HA 5-5 (6) i HA 7-5 (6) (ściana z izolacją termiczną, maks. 160 mm)	550020250224	**2 205,00 zł**
Stopy amortyzujące do jednostki zewnętrznej, małe (4 szt.)	550020252091	**425,00 zł**

* W zakres dostawy modułu RED-3 i RED-5 nie wchodzą czujniki, które należy dokupić osobno.

GeniaAir Mono	Jednostka	HA 3-6 O 230V	HA 5-6 O 230V	HA 7-6 O 230V	HA 10-6 O 400V	HA 12-6 O 400V
Nominalna moc grzewcza/moc sprężarki/COP dla A-7W35	kW	3,6/1,33/2,7	5,4/2,1/2,6	7,0/2,5/2,8	9,2/3,41/2,7	12,2/4,52/2,7
Nominalna moc grzewcza/moc sprężarki/COP dla A2W35 (60%RPS)	kW	2,00/0,51/3,9	2,0/0,5/3,9	3,1/0,8/4,1	5,8/1,26/4,6	5,9/1,3/4,6
Nominalna moc chłodnicza/moc sprężarki/EER dla A35W18 ΔT5K	kW	4,5/1,05/4,3	4,5/1,1/4,3	6,4/1,5/4,2	10,9/2,37/4,6	10,8/2,35/4,6
Nominalna moc chłodnicza/moc sprężarki/EER dla A35W7 ΔT5K	kW	3,4/1,00/3,4	3,4/1,00/3,4	4,9/1,4/3,5	7,9/2,26/3,5	7,8/2,23/3,5
Maks./min moc chłodzenia A35W7	kW	1,8-5,2	1,8-5,2	2,4-7,2	4,4-12,1	4,3-12,00
Dane elektryczne						
Napięcie znamionowe sprężarki	V	1~/N/PE 230/50	1~/N/PE 230/50	1~/N/PE 230/50	3~/N/PE 400/50	3~/N/PE 400/50
Maks pobór prądu sprężarka	A	1,43	14,3	15	15	15
Prąd rozruchowy	A	14,3	14,3	15	15	15
EN 60529 IP				IP 15B		
Kategoria przepięciowa				II		
Wentylator, pobór mocy	W			50		
Liczba wentylatorów		1	1	1	2	2
Typ bezpiecznika				C16		
Opcjonalny wyłącznik różnicowo-prądowy				RCCB typ B		
Obieg grzewczy						
Maks. ciśnienie robocze	bar			3,0		
Maks. temperatura w obiegu grzewczym za pomocą sprężarki	°C			75		
Min/max. temp. powietrza zewnętrznego	°C			-25/43		
Przepływ min/maks	l/h	400/860	400/860	540/1205	995/2065	995/2065
Pojemność wodna urządzenia	l	1,5	1,5	2	2,5	2,5
Pojedyncza, maks. długość przewodu wody grzewczej	m			20		
Minimalna objętość wody grzewczej do odmrażania (z grzałką/bez grzałki)	l	15/40	15/40	20/55	45/150	45/150
Czynnik niezamarzający (w przypadku zastosowania wymiennika ciepła)				44% roztwór glikolu propylenowego		
Podłączenia hydrauliczne						
Przyłącze zasilanie/powrót				G 1 1/4”		
Typ i ilość czynnika chłodniczego	kg	R290/0,6		R290/0,9	R290/1,3	
GWP				3		
Ekwiwalent CO_2	kg	1,8		2,7	3,9	
Wymiary						
Szerokość/głębokość/wysokość	mm	1100/450/765		1100/450/965	1100/450/1565	
Masa urządzenia	kg	121		133	203	
ErP						
Sezonowa efektywność energetyczna nS – klimat umiarkowany temp. zas. 35/55°C	%	177/124	183/130	184/134	198/143	195/147
Klasa ErP dla c.o. 35°C/55°C (A^{+++} do D)	(A^{+++} do D)	A+++ / A+	A+++ / A++	A+++ / A++	A+++ / A++	A+++ / A++
Efektywność energetyczna c.w.u, nwh-klimat umiarkowany wraz z uniTOWER	%	106	106	106	108	108
Klasa ErP dla c.w.u. (A^{+} do F) wraz z uniTOWER plus VIH QW 190/6	(A^{+} do F)	A	A	A	A	A
Moc akustyczna zewnątrz	dbA	54	54	55	59	60
ErP wraz z regulatorem MIPro (zestaw)						
Sezonowa efektywnośc energetyczna nS – klimat umiarkowany temp. zas. 35/55°C wraz z regulatorem MiPro	%	181/128	187/134	188/138	202/148	199/151
Klasa ErP dla c.o. 35°C/55°C (A^{+++} do D) wraz z regulatorem MiPro	(A^{+++} do D)	A+++ / A++	A+++ / A++	A+++ / A++	A+++ / A++	A+++ / A++
GeniaSet monoblok						
Pojemność zasobnika c.w.u.	l			188		
Maks temp c.w.u. (bez/z grzałką elektrczyną)	°C			55/75		
Wymiary (szerokość/głębokość/wysokość)	mm			599x693x1880		
Masa netto (bez wody)	kg			175		
Moc wbudowanej grzałki elektrycznej	kW			6 kW (230 V/50 Hz)/9 kW (400 V/50 Hz)		
Moduł hydrauliczny, naścienny HA 9-6						
Wymiary (szerokość/głębokość/wysokość)	mm			440x350x720		
Masa netto (bez wody)	kg			20		
Moc wbudowanej grzałki elektrycznej	kW			6 kW (230 V/50 Hz)/9 kW (400 V/50 Hz)		

GeniaAir Split – technologia, której nie słychać

HA 3-5 OS 230V

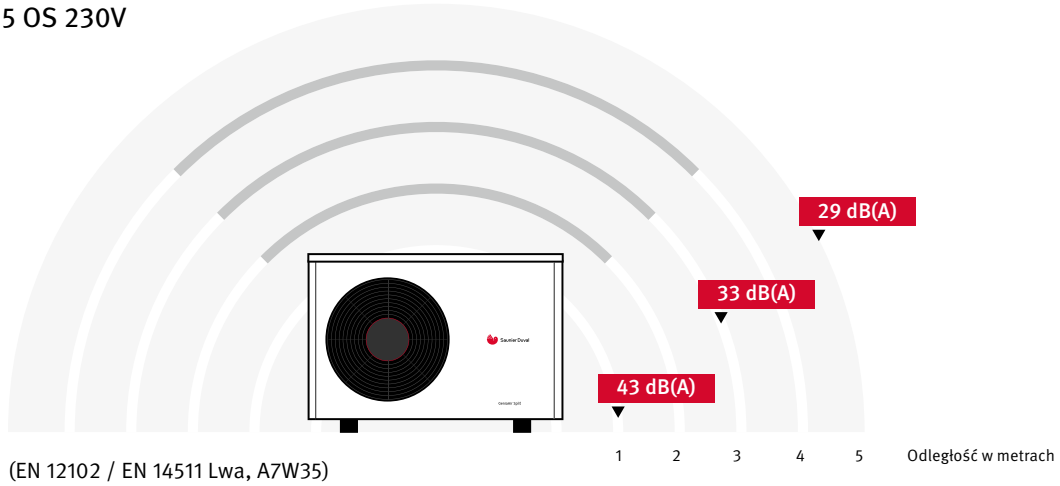

(EN 12102 / EN 14511 Lwa, A7W35)

GeniaAir Split	Moc akustyczna dB(A) EN 12102 / EN 14511 Lwa, A7W35	Ciśnienie akustyczne w odległości (m)		
		1	3	5
HA 3-5 OS 230V	51	**43**	**33**	**29**
HA 5-5 OS 230V	53	**45**	**35**	**31**
HA 7-5 OS 230V	54	**46**	**36**	**32**
HA 10-5 OS 400V	58	**50**	**40**	**36**
HA 12-5 OS 400V	58	**50**	**40**	**36**

Podstawowe wymiary urządzeń grzewczych

GeniaAir Split / GeniaAir Mono – wymiary

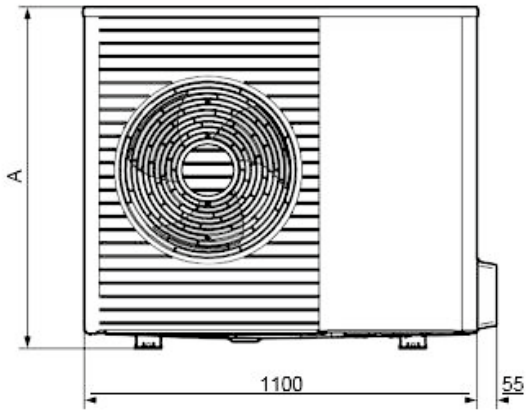

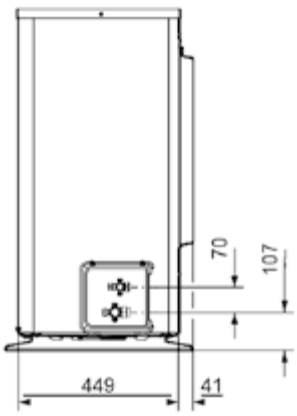

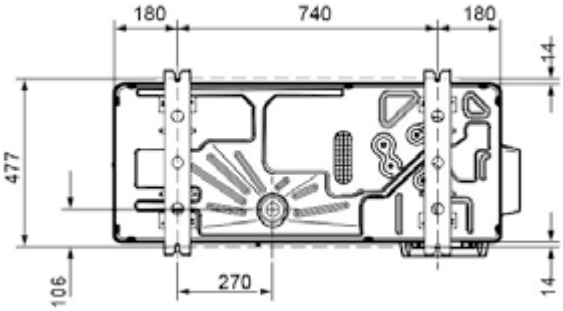

Produkt	A
HA 3-5 OS / HA 3-6 O	765 mm
HA 5-5 OS / HA 5-6 O	765 mm
HA 7-5 OS / HA 7-6 O	965 mm
HA 10-5 OS / HA 10-6 O	1565 mm
HA 12-5 OS / HA 12-6 O	1565 mm

Wieża hydrauliczna STB / FEW – wymiary

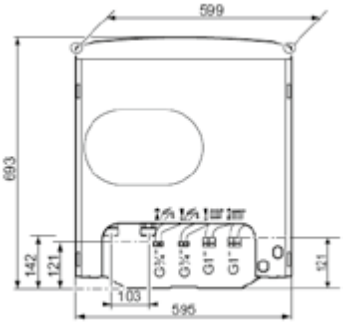

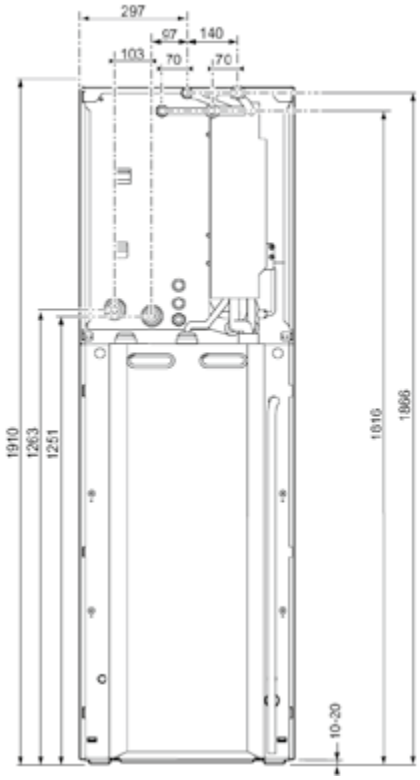

Stacja hydrauliczna WSB / HE – wymiary

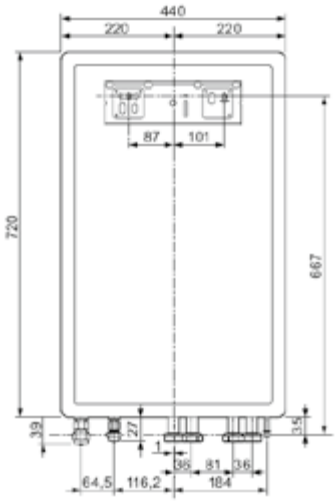

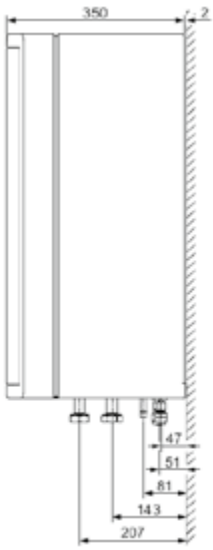

Region	Doradca Techniczno-Handlowy OZE	Telefon	Województwo
Zachodni	Mielcarek Maciej	602 412 799	śląskie, opolskie, dolnośląskie, lubuskie – południowa część
Północny	Milikiewicz Sławomir	604 478 886	lubuskie – północna część, wielkopolskie, kujawsko-pomorskie, zachodniopomorskie, pomorskie
Centralny	Biernacki Ryszard	698 956 780	warmińsko-mazurskie, podlaskie, mazowieckie, lubelskie
Południowy	Gwadera Grzegorz	602 412 816	łódzkie, świętokrzyskie, podkarpackie, małopolskie

Chcesz ten cennik w formie elektronicznej?
Wejdź na stronę i pobierz na swoje urządzenie.

Saunier Duval

tel.: + 48 22 323 01 80
fax: + 48 22 323 01 13
infolinia: 801 80 66 66
info@saunierduval.pl

www.saunierduval.pl | www.saunierduval.ik.pl

GeniaAir 2020.07. Z zastrzeżeniem zmian.

Saunier Duval
Zawsze po Twojej stronie