Podwójny łącznik kątowy wężyka Geberit

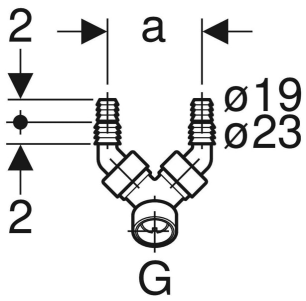

PRZEZNACZENIE

- Do podłączania pralek lub zmywarek

DANE TECHNICZNE

Materiał	Tworzywo sztuczne

ZAKRES DOSTAWY

- 2 klapy zwrotne
- Zaślepka do przyłącza G 1"

Nr art.	Kolor / powierzchnia	G "	a cm
152.767.11.1	Biały-alpin	1	8.3