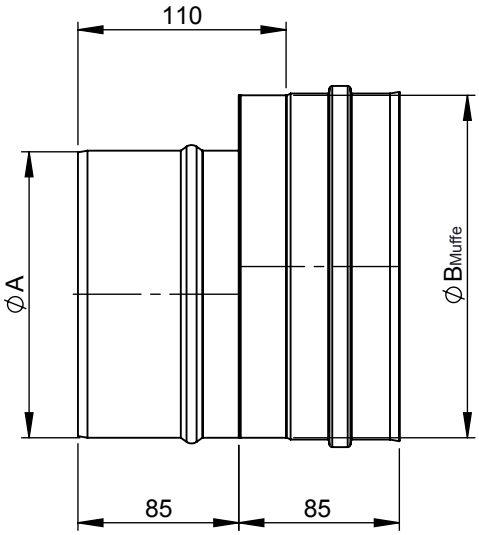

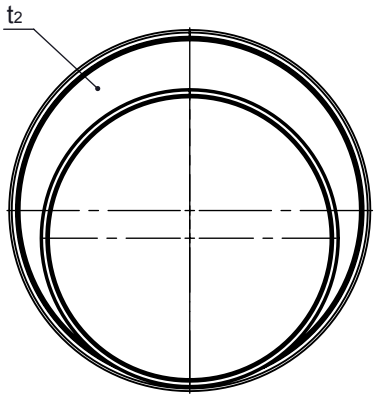

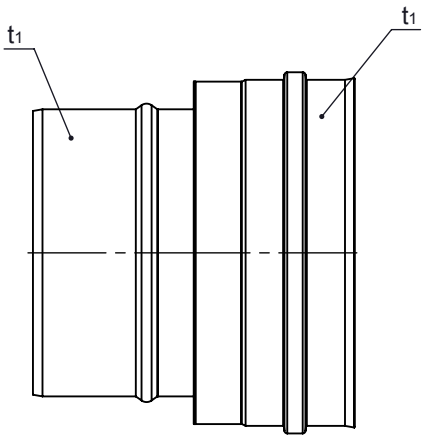



M 1:8 (Ø150)

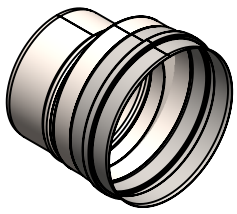

Ø	80		100	115	120	130	140	150		160		200		225	250
A	80		100	115	120	130	140	150		160		200		225	250
B	100	115	150	130	140	150	160	170	180		200	220	250		300
t1/t2	0,6 / 1,0														
kg	0,25	0,29	0,4	0,33	0,36	0,39	0,41	0,44	0,48	0,47	0,54	0,6	0,71	0,54	0,87

material: inside/outside — 1.4404 (316L)

surface: inside/outside — 2B (3C)

mm / kg

revisions-no. A4

					date	name
				drawn	02.11.2015	KAB
				checked		
	A4	19.01.2017	KAB	checked		
	A3	12.12.2015	KAB	checked		
	A2	06.11.2015	KAB	appr.		
	revision	date	name			

jeremias® CHIMNEY SYSTEMS

description: Exzentrische Erweiterung

code: **EWE-EX**

drawing-no.: **01-20-3371-000**

Scale: 1:4

Format: A4

Sheet: 1

All rights reserved!