THIS DOCUMENT IS THE PROPERTY OF NIBE-BIAWAR SP. Z O.O.. IT SHALL NOT -NEITHER IN ITS ORIGINAL NOR IN ANY MODIFIED FORM, IN WHOLE NOR IN PART- BE REPRODUCED, DISCLOSED TO A THIRD PARTY, OR USED FOR ANY PURPOSE OTHER THAN THAT FOR WHICH IT IS SUPPLIED, WITHOUT THE WRITTEN CONSENT OF NIBE-BIAWAR SP. Z O.O.. ANY INFRINGEMENT OF THESE CONDITIONS WILL BE LIABLE TO LEGAL ACTION.

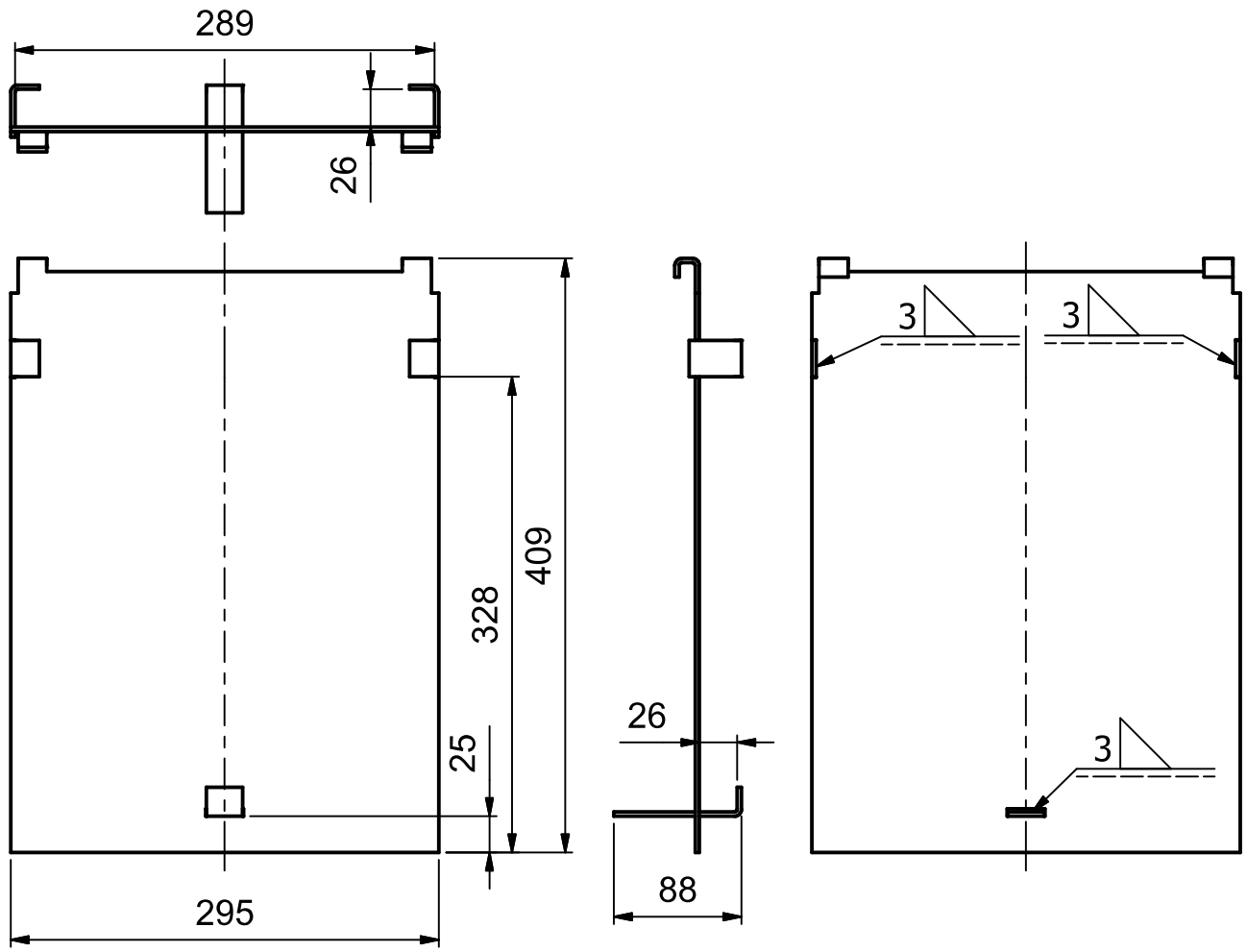

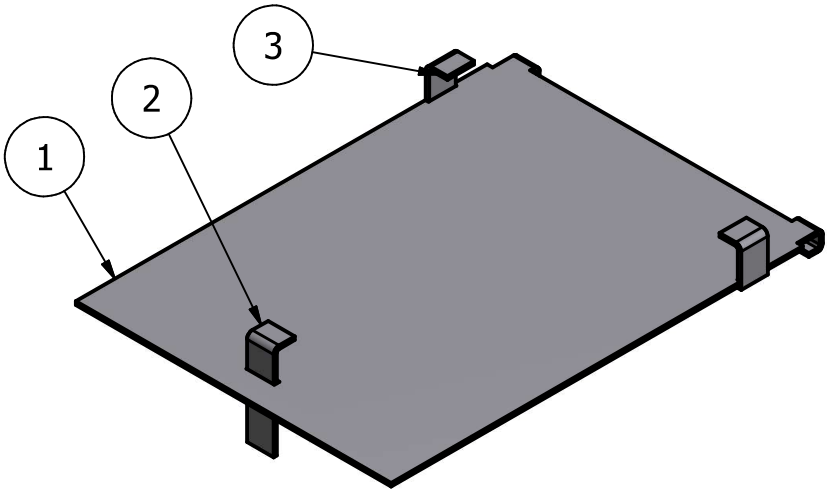

Wymagania ochrony antykorozyjnej zgodnie z DPR ExtSurfaceVessel: Poziom 1
External demands on corrosion protection according to DPR ExtSurfaceVessel : Level 1

ITEM	QTY	TITLE PL	TITLE ENG	NO DRAWING	MATERIAL	ATTENTION
3	2	Kątownik 36x20x3 L=25	Angle bar 36x20x3 L=25	21526		
2	1	Kątownik 88x20x3 L=25	Angle bar 88x20x3 L=25	21527		
1	1	Płyta - ceramika	Plate - ceramic	21525		

No. change	Quantity changes	No. card of changes	Date	Signature

Material Quality/Specification

Weight 2,92 Kg

Sheet 1 / 1

Name assembly, part

ENG Ceramic plate complete

PL Płyta ceramika kpl

Format A4

	Name	Signature	Date
Design	TWasilewski		2011-12-20
Drawn	TWasilewski		2011-12-20
Checked	MJaroszewicz		
Approved	JSpierzak		

BIAWAR "NIBE-BIAWAR" Sp. z o.o. BIAŁYSTOK, POLAND

Projection

Drawing no 21528

Revision 0

Scale 1 : 5

Based on model: **21528.iam**

TEN DOKUMENT JEST WŁASNOŚCIĄ NIBE-BIAWAR Sp. z o.o.. BEZ PISEMNEJ ZGODY NIBE-BIAWAR Sp. z o.o. NIE MOŻE ON BYĆ, ZARÓWNO W ORYGINALE, JAK I W JEGO MODYFIKACJACH, W CAŁOŚCI ANI W CZĘŚCI, POWIELANY I UJAWNIANY STRONOM TRZECIM, ANI UŻYWANY W ŻADNYM INNYM CELU NIŻ TEN, W JAKIM ZOSTAŁ PRZEKAZANY. JAKIEKOLWIEK NARUSZENIE TYCH WARUNKÓW BĘDZIE PODSTAWĄ PODJĘCIA KROKÓW PRAWNYCH.