systemy instalacyjne	AUTOMATYKA CIEPŁOWNICZA	Listwa sterująca QIK (6 stref) - przewodowa

Listwa sterująca QIK	Kod kat.: 92T9QIKKL06230V	
Dane techniczne (ogólne)	Wartość	j.m.
Zasilanie	230	V
Max obciążenie	2 (1)	A
Wyjścia	Siłowniki termoelektryczne	

Opis towaru

Podstawowe właściwości:

- Prosty montaż w technologii PLUG-IN
- Możliwość podłączenia max 6 regulatorów i do 24 siłowników
- Jasne i jednoznaczne oznakowanie zacisków
- Zintegrowany system LED informujący o stanie pracy
- Oznakowanie powierzchni w celu łatwej identyfikacji
- Przystosowana do montażu na szynie DIN 35 mm lub do montażu naściennego
- Zintegrowana ochrona przed przeciążeniem

Przeznaczenie

Sterowanie ogrzewaniem

Rysunek wymiarowy

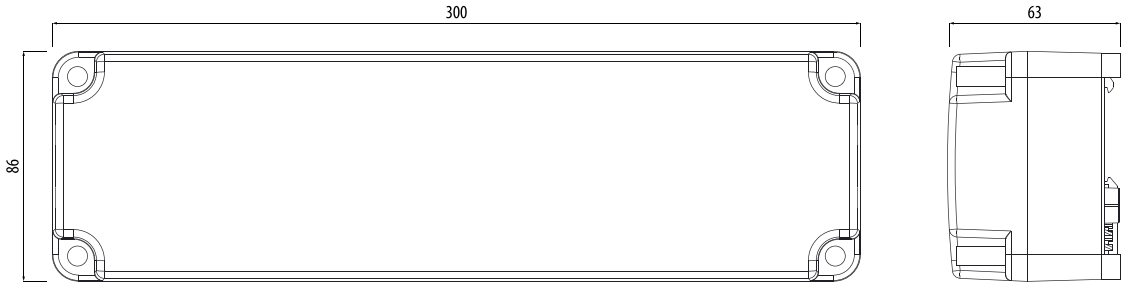
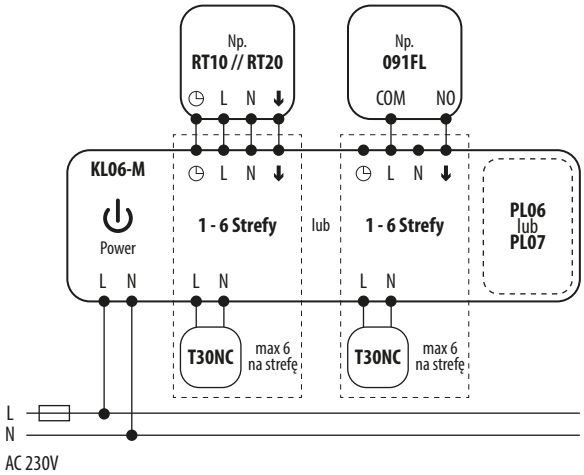
Schemat podłączenia