Quick guide / Skrócona instrukcja / Kurzanleitung / Guide rapide / Краткая инструкция

953.011.0263 2
Version: 06.2026

AFRISO Sp. z o.o.
Szałsza, Kościelna 7
42-677 Czekanów
Poland / Polska / Polen /
Pologne / Польша

www.afriso.com
www.afriso.pl
www.afriso.de
www.groupeafriso.fr
www.afriso24.ru

BPS
for 2 heating circuits

Full operating manual / Pełna instrukcja / Vollständige Betriebsanleitung / Manuel d'utilisation complet / Полная инструкция по обслуживанию

Scan QR code / Zeskanuj kod QR / Scanne den QR-Code /
Scannez le code QR / Отсканируй QR-код

- Risk of scalding by hot medium! Perform all installation and maintenance work after the system has cooled down.
- Risk of electric shock! Carry out all installation work after disconnecting the pump from the power supply.
- Product is equipped with a magnetic element and may cause interference - be cautious!

- Ryzyko oparzenia gorącym medium! Wszelkich czynności montażowych i konserwacyjnych należy dokonywać po uprzednim wychłodzeniu instalacji.
- Ryzyko porażenia! Wszelkich czynności montażowych dokonywać po odłączeniu pompy od zasilania.
- Produkt jest wyposażony w element magnetyczny i może spowodować zakłócenia - zachowaj ostrożność!

- Verbrennungsgefahr durch heißes Medium! Führen Sie alle Installations- und Wartungsarbeiten erst durch, wenn die Anlage abgekühlt ist.
- Gefahr eines elektrischen Schlages! Führen Sie alle Installationsarbeiten durch, nachdem Sie der Pumpe von der Stromversorgung getrennt haben.
- Das Produkt ist mit einem magnetischen Element ausgestattet und kann Störungen verursachen - Vorsicht ist geboten!

- Risque de brûlure par fluide chaud! Effectuer tous les travaux d'installation et d'entretien une fois que le système est refroidi.
- Risque d'électrocution ! Effectuez tous les travaux d'installation après avoir débranché la pompe de l'alimentation électrique.
- Le produit est équipé d'un élément magnétique et peut provoquer des interférences - la prudence est de mise !

- Опасность ожогов от горячего теплоносителя! Все работы по монтажу и техническому обслуживанию выполняйте после остывания системы.
- Опасность поражения электрическим током! Выполняйте все монтажные работы после отключения насоса от электросети.
- Продукт оснащен магнитным компонентом и может создавать помехи - соблюдайте осторожность!

Security / Bezpieczeństwo / Sicherheit / Sécurité / Безопасность

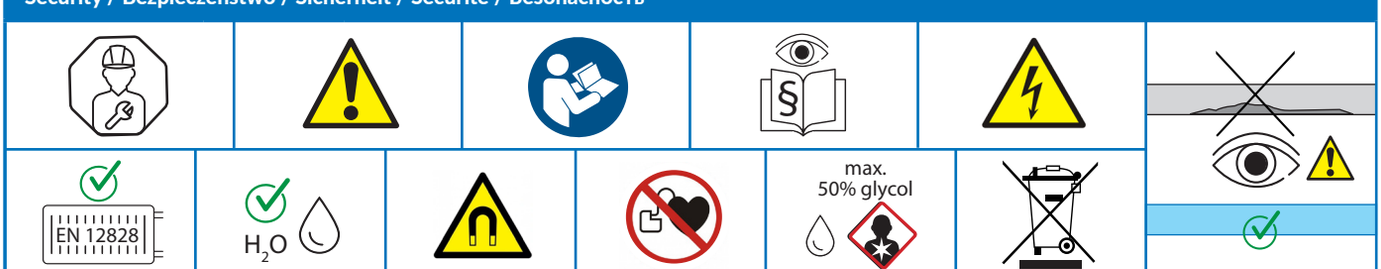

Product / Produkt / Produkt / Produit / Продукт

Name			Section 1	Section 2		
BPS 900	G1"	G3/4" F	↑↓	↑↓	AFRISO APH 160 15-7/130 mm, 230 V AC, 45 W	max. 70kW (Δ=15K)
BPS 901			↑↓	ATM		
BPS 906			↑↓	ARV Vario		
BPS 911			ATM	ATM		
BPS 961			ARV Vario	ATM		
BPS 966			ARV Vario	ARV Vario		

max. 90°C

max. 6 bar

Construction / Budowa / Konstruktion / Vue éclatée / Конструкция

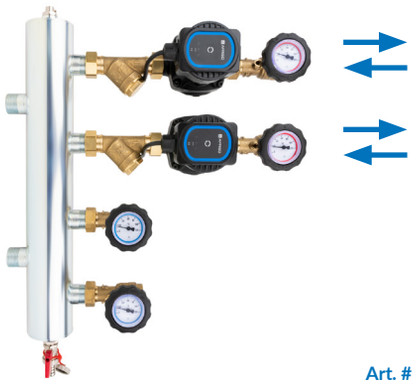

Art. # 90 900 20

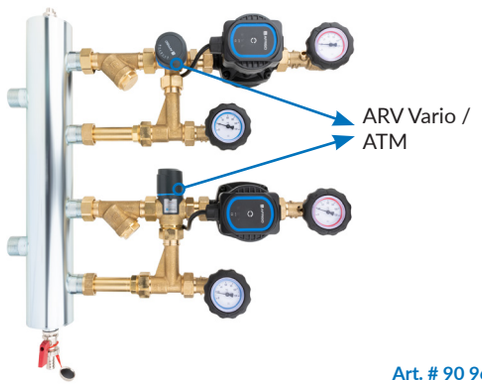

Art. # 90 961 20

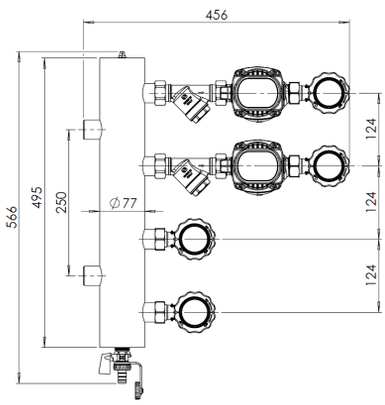

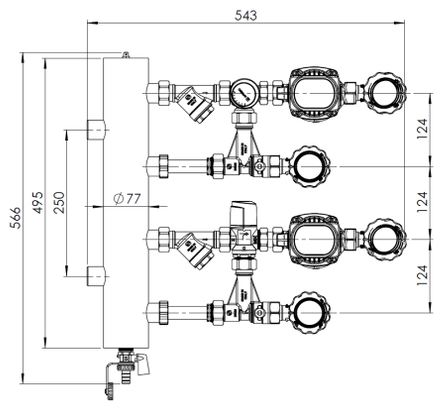

Mounting / Montaż / Montage / Montage / Монтаж

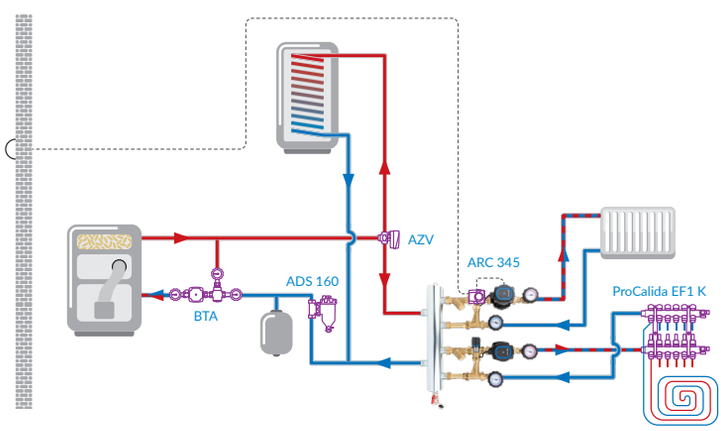

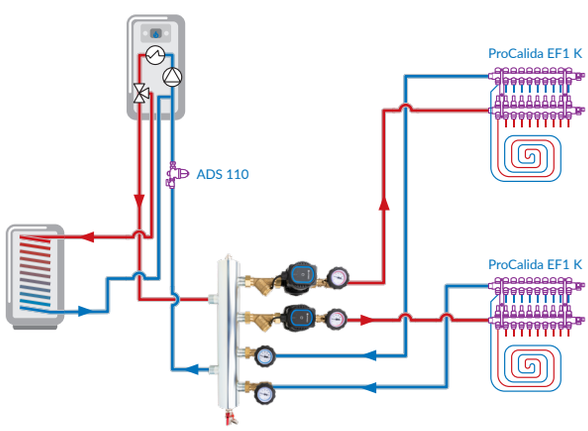

Maintenance / Konserwacja / Wartung / Entretien / Техническое обслуживание

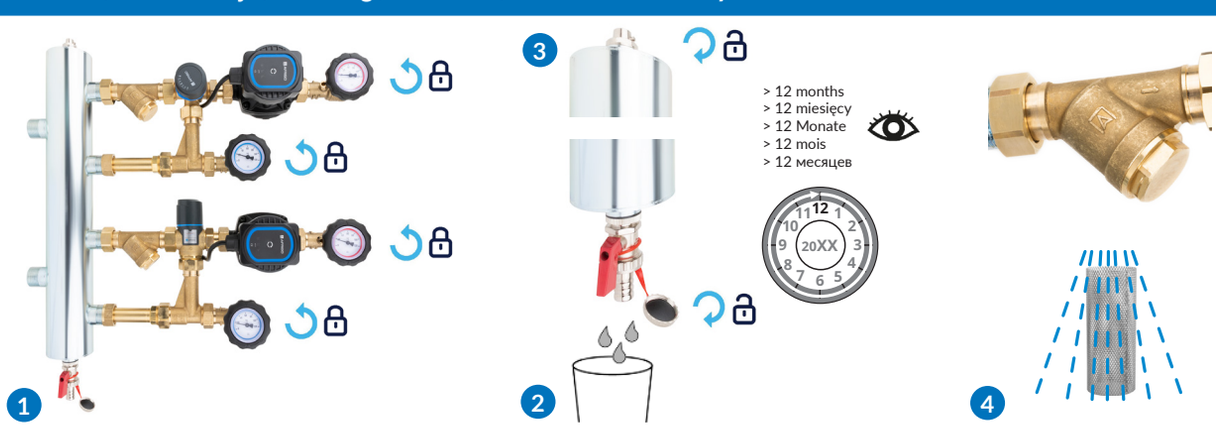

Operating manual ATM →

Operating manual ARV Vario ProClick →

Operating manual APH →