Technik für Umweltschutz

Messen. Regeln. Überwachen.

Notice technique

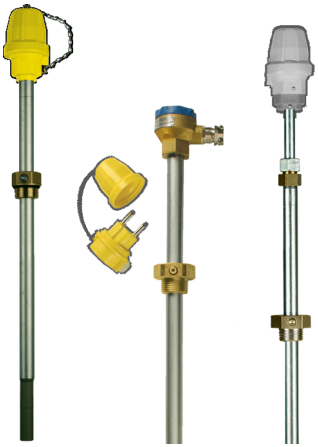

Limiteur de remplissage pour réservoirs extérieurs

GWG 23

Type : GWG 23-Ro
Type : GWG 23-Wa
Type : GWG 23-T

Copyright 2023 AFRISO-EURO-INDEX GmbH. Tous droits réservés.

Lindenstraße 20
74363 Güglingen
Téléphone +49 7135 102-0
Service clientèle +49 7135 102-211
Téléfax +49 7135 102-147
info@afriso.com
www.afriso.com

0123

Version: 09.2023.0
ID: 900.000.0134

1 La présente notice technique

Cette notice technique contient la description du limiteur de remplissage "GWG 23-Ro / GWG 23-Wa / GWG 23-T“ (dénommé ci-après "produit"). Cette notice technique fait partie du produit.

- Utilisez le produit seulement après que vous aurez lu et compris intégralement la notice technique.
- Assurez-vous que la notice technique est disponible en permanence pour toutes les opérations relatives au produit.
- Transmettez la notice technique et toute la documentation relative au produit à tous les utilisateurs du produit.
- Si vous êtes d'avis que la notice technique contient des erreurs, des contradictions ou des ambiguïtés, adressez-vous au fabricant avant d'utiliser le produit.

Cette notice technique est protégée au titre de la propriété intellectuelle ; elle doit être utilisée exclusivement dans le cadre autorisé par la loi. Sous réserve de modifications.

La responsabilité du fabricant ou la garantie ne pourra être engagée pour des dommages ou dommages consécutifs résultant d'une inobservation de cette notice technique ou des directives, règlements et normes en vigueur sur le lieu d'installation du produit.

2 Informations sur la sécurité

2.1 Consignes de sécurité et classes de risques

Cette notice technique contient des consignes de sécurité destinées à attirer l'attention sur les dangers et les risques. Outre les instructions contenues dans cette notice technique, il faut vous assurer de l'observation de tous les règlements, normes et consignes de sécurité en vigueur sur le lieu d'installation du produit. Avant d'utiliser le produit assurez-vous que tous les règlements, normes et consignes de sécurité sont connus et respectés.

Dans cette notice technique les consignes de sécurité sont identifiables à l'aide de symboles de mise en garde et de mots d'avertissement. En fonction de la gravité du risque les consignes de sécurité sont réparties dans différentes classes de risques.

AVIS

AVIS signale une situation potentiellement dangereuse qui, si elle n'est pas évitée, peut entraîner un dommage matériel.

2.2 Usage normal

Le produit fait partie d'une chaîne de contrôle pour systèmes limiteur de remplissage. Le produit est un dispositif de sécurité conçu pour empêcher le remplissage excessif des réservoirs.

Le produit est destiné exclusivement à l'utilisation avec les liquides et les réservoirs ci-dessous.

Liquides

- Fuel domestique EL selon DIN 51603-1 et selon DIN SPEC 51603-6 contenant 0 - 100 % d'ester méthylique d'acide gras (EMAG) selon EN 14214
- Gazole selon EN 590, contenant jusqu'à 7 % d'ester méthylique d'acide gras (EMAG) selon EN 14214
- Biodiesel contenant jusqu'à 100 % d'ester méthylique d'acide gras (EMAG) selon EN 14214
- Carburants paraffiniques (HVO/GTL selon DIN/TS 51603-1) proportionnellement avec 0 - 100 %

Le produit avec l'unité pour montage sur tube **jaune** pour montage sur tube ou pour montage mural convient également aux liquides suivants :

- Essence selon EN 228

Réservoirs

- Réservoirs aériens et souterrains à l'intérieur et à l'extérieur (par exemple, trou d'homme), à l'exception des réservoirs de batterie.

Seuls les limiteurs de remplissage "GWG 23-Ro / GWG 23-Wa" avec l'unité **jaune** pour montage sur tube ou montage mural sont homologués pour la zone Ex 0 et peuvent être installés sur des circuits à sécurité intrinsèque en zone Ex 0.

Toute autre utilisation n'est pas conforme et cause des risques.

Avant d'utiliser le produit, assurez-vous que le produit est adapté à l'usage que vous prévoyez. À cet effet, tenez compte au moins de ce qui suit :

- Tous les règlements, normes et consignes de sécurité sur le lieu d'installation
- Toutes les conditions et données spécifiées pour le produit
- Toutes les conditions d'application que vous prévoyez

En outre effectuez une évaluation des risques portant sur l'application concrète que vous prévoyez à l'aide d'un procédé reconnu et prenez toutes les mesures de sécurité nécessaires correspondant au résultat. Prenez aussi en compte les conséquences possibles du montage ou de l'intégration du produit dans un système ou une installation.

Pendant l'utilisation du produit effectuez toutes les opérations exclusivement dans les conditions spécifiées dans cette notice technique et sur la plaque signalétique, conformément aux données techniques spécifiées et en accord avec tous les règlements, normes et consignes de sécurité en vigueur sur le lieu d'installation.

2.3 Utilisation non conforme prévisible

Le produit ne doit pas être installé dans des tubes de protection ou des tubes de guide de la jauge.

Le produit avec l'unité **gris** pour montage sur tube ou montage mural ne doit, en particulier, pas être utilisé dans les cas suivants :

- Dans des zones à risque d'explosion
  - En cas de service dans des zones à risque d'explosion, des étincelles peuvent provoquer des déflagrations, des incendies ou des explosions

2.4 Qualification du personnel

Le montage, la mise en service, la maintenance et la mise hors service de ce produit ne peuvent être effectuées que par une entreprise spécialisée qualifiée possédant la certification appropriée et répondant aux exigences suivantes :

- Conformité à toutes les réglementations, normes et réglementations de sécurité applicables sur le lieu d'utilisation du produit concernant les substances susceptibles de polluer l'eau.
- En Allemagne : Certification selon l'article 62 de l'ordonnance allemande sur les installations contenant des substances susceptibles de polluer l'eau (AwSV).

Le travail avec le produit sur des réservoirs pour le stockage de liquides avec un point d'éclair de ≤ 55 °C ne peut être effectué que par des spécialistes ayant une connaissance approfondie de la prévention des incendies et des explosions, y compris les réglementations associées.

Seul le personnel dûment qualifié est autorisé à travailler sur le produit et avec celui-ci après qu'il aura connu et compris le contenu de cette notice technique, ainsi que toute la documentation faisant partie du produit.

S'appuyant sur sa formation spécialisée, ses connaissances et ses expériences, le personnel qualifié doit être en mesure de prévoir et reconnaître les dangers qui peuvent être causés par l'utilisation du produit.

Tous les règlements, normes et consignes de sécurité en vigueur sur le lieu d'installation doivent être connus du personnel qualifié travaillant sur le produit et avec celui-ci.

2.5 Équipement de protection individuelle

Utilisez toujours l'équipement de protection individuel requis. En travaillant sur le produit et avec celui-ci, tenez compte des dangers susceptibles de se présenter sur le lieu d'installation lesquels n'émanent pas directement du produit.

2.6 Modification du produit

En travaillant sur le produit et avec celui-ci, effectuez exclusivement les opérations décrites dans cette notice technique. N'effectuez pas de modifications non décrites dans cette notice technique.

3 Transport et stockage

Un transport et un stockage inadéquats risquent de causer des dommages au produit.

AVIS

MANUTENTION INAPPROPRIÉE

- Assurez-vous que les conditions ambiantes spécifiées sont respectées pendant le transport et le stockage.
- Utilisez l'emballage d'origine pour le transport.
- Stockez le produit dans un lieu sec et propre.
- Assurez-vous que le produit est à l'abri des chocs pendant le transport et le stockage.

La non-observation de ces instructions peut causer des dommages matériels.

4 Description du produit

Selon le type, le produit comprend les composants suivants :

"GWG 23-Ro" et "GWG 23-T":
- Sonde
- Raccord à visser G1
- Unité de raccord GWG

"GWG 23-Wa" :
- Sonde
- Raccord à visser G1
- Tête de la sonde
- Unité pour montage mural (**jaune**)

Une thermistance CTP protégée se trouve au bas de la sonde.

Le chapitre "Aperçu" présente les composants du produit.

4.1 Aperçu

4.1.1 GWG 23-Ro

Le produit "GWG 23-Ro" dispose d'une unité de raccord à l'extrémité supérieure du tube de sonde.

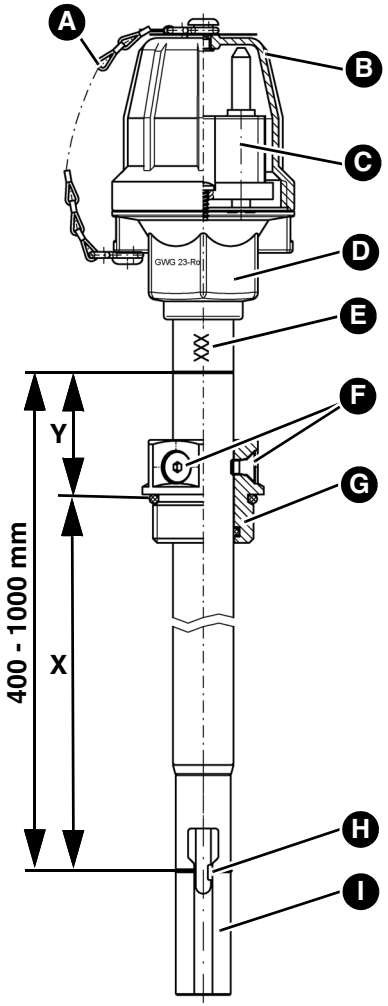

X = Dimension de réglage

Y = Dimension de contrôle

A. Attache (unité **gris**) / chaîne de fixation (unité **jaune**)

B. Capuchon

C. Connecteur à bride, type 901

D. Unité pour montage sur tube, type 904

E. Tube de sonde 20 x 2 avec longueur de sonde estampée : par exemple 400/500/700/1000 mm (version spéciale jusqu'à 3000 mm max.)

F. Vis de blocage

G. Raccord à visser G1

H. Thermistance CTP et point de réponse (marquage)

I. Tube de protection

4.1.2 GWG 23-Wa

Le produit "GWG 23-Wa" dispose d'une tête de sonde à l'extrémité supérieure du tube de sonde pour connecter l'unité pour montage mural type 905 avec le produit.

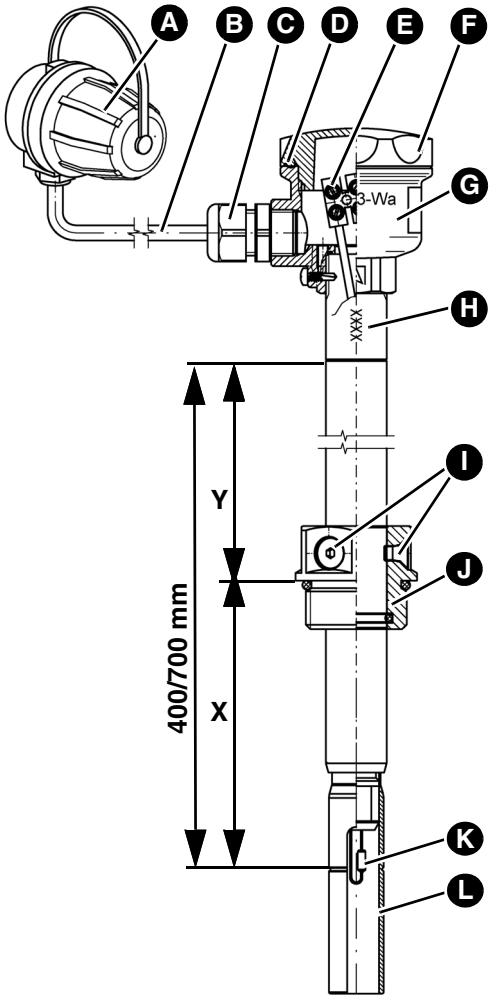

X = Dimension de réglage
Y = Dimension de contrôle

A. Unité pour montage mural type 905
B. Câble de connexion (non inclus)
C. Presse-étoupe avec décharge de traction
D. Joint torique
E. Serre-fils
F. Couvercle
G. Tête de la sonde (boîte de jonction)
H. Tube de sonde 20 x 2 avec longueur de sonde estampée : par exemple 400/700 mm (version spéciale jusqu'à 3000 mm max.)
I. Vis de blocage
J. Raccord à visser G1
K. Thermistance CTP et point de réponse (marquage)
L. Tube de protection

4.1.3 GWG 23-T

Le produit "GWG 23-T" dispose d'une unité de raccord coulissant (télescope) à l'extrémité supérieure du tube de sonde.

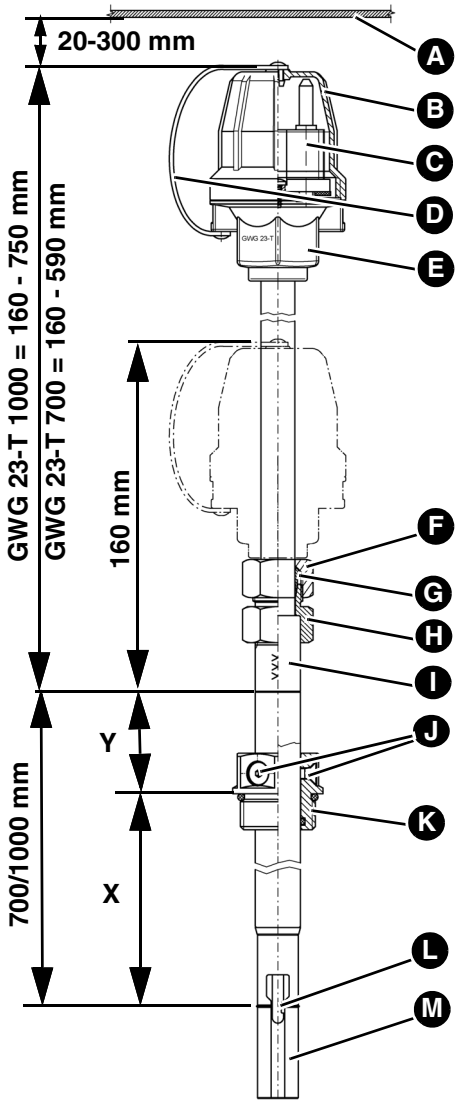

X = Dimension de réglage

Y = Dimension de contrôle

A. Couvercle du trou d'homme

B. Capuchon

C. Connecteur à bride, type 901

D. Attache

E. Unité pour montage sur tube, type 904

F. Écrou-raccord

G. Bague

H. Corps du raccord

I. Tube de sonde 20 x 2 avec longueur de sonde estampée : 700/1000 mm

J. Vis de blocage

K. Raccord à visser G1

L. Thermistance CTP et point de réponse (marquage)

M. Tube de protection

4.2 Exemple(s) d'application



4.3 Fonctionnement

Le produit est raccordé électriquement au dispositif de remplissage du camion-citerne. La thermistance CTP est chauffée par cette connexion et déclenche le remplissage. Lorsque le liquide dans le réservoir atteint la thermistance CTP, elle change sa résistance. L'unité de commande du camion-citerne ferme la vanne d'arrêt et le remplissage s'arrêt.

4.4 Agréments, certificats, déclarations

Le produit "GWG 23-Ro / GWG 23-Wa / GWG 23-T" est conforme à :

- Directive CEM (2014/30/UE)
- Directive sur les produits de construction (UE) N°. 305/2011 et N°. 574/2014
- Directive RoHS (2011/65/UE)

Le produit "GWG 23-Ro / GWG 23-Wa" unité **jaune** pour montage sur tube est également conforme à :

- Directive ATEX (2014/34/EU)
  Le marquage de ces produits est : II 1G Ex ia IIB T3 Ga et II 1/2G Ex ia IIB T3 Ga/Gb

4.5 Caractéristiques techniques

Paramètre	Valeur
Caractéristiques générales	
Longueur de sonde	100 mm, 150 mm, 250 mm, 400 mm, 500 mm, 700 mm, 1000 mm
	Version spéciale de 100 mm à 3000 mm max.
Inductance (vers l'extérieur)	Négligeable
Capacité (vers l'extérieure)	Négligeable
Données de connexion	Le limiteur de remplissage ne doit être connecté qu'à une interface conforme à la norme EN 16657
Degré de protection	IP 68 (sans capuchon et unité pour montage mural en cas de version GWG-23-Wa)
Conditions ambiantes	
Température ambiante service	-25 ... 60 °C
Température du fluide	-25 ... 50 °C

Tableau 1 : Caractéristiques techniques

5 Montage

5.1 Préparation du montage

Si la ligne de remplissage est supérieure à 20 m, ne déterminez pas la dimension de réglage **X** sur la base des tableaux de réglage, mais prenez en compte les conditions particulières.

Les dimensions de réglage **X** données ici tiennent compte d'une hauteur de trou d'homme de 100 mm pour les réservoirs selon EN 12285-1/12285-2/DIN 6618/6608 et de 60 mm pour les réservoirs selon DIN 6619 ainsi que d'une épaisseur totale du couvercle du trou d'homme avec joint de 20 mm.

- Si la hauteur du trou d'homme diffère, corrigez la dimension de réglage **X** en fonction de la différence.
- Monter le limiteur de remplissage en position verticale. Il doit toujours être conduit dans le réservoir par le couvercle du trou d'homme ou par le haut du réservoir.

5.2 Montage du produit

Pour les réservoirs enterrés, la distance entre le bord supérieur du raccord de connexion et le bord inférieur du couvercle du trou d'homme doit être d'au moins 20 mm et d'au maximum 300 mm.

1. Déterminez la dimension de réglage **X** et la dimension de contrôle **Y** selon le chapitre "Détermination de la dimension de réglage X".
2. Dévissez les vis de blocage du raccord à visser.
3. Réglez la dimension de réglage **X** entre le bord de référence du couvercle du trou d'homme ou du raccord à visser (en tenant compte du joint) et l'encoche de repère sur le tube de protection.
4. Serrez les vis de blocage.
5. Vissez le raccord à visser avec le produit sur le raccord du réservoir avec joint.
6. Servez-vous de la dimension de contrôle **Y** afin de vérifier le bon montage du produit.

7. Montez l'unité pour le montage mural directement (uniquement type -Wa) à côté du raccord de remplissage du réservoir.

   L'unité peut être fixé avec des chevilles sur une surface murale plane ou à côté du raccord de remplissage avec une console.
   - La console est serrée contre le tube de remplissage avec un collier de serrage.
   - Alternativement, la connexion peut être réalisée avec un bouchon de remplissage GWG.

5.3 Branchement électrique en cas de GWG 23-Wa

⇨ Assurez-vous que la transition de ligne vers le trou d'homme sur les réservoirs d'essence soit étanche au gaz.

⇨ Assurez-vous que la transition de ligne vers le trou d'homme sur les réservoirs de gazole et de fuel soit étanche aux liquides.

⇨ Si vous utilisez le capuchon du tube de remplissage (figure 1), assurez-vous que le câble de raccordement est d'environ 10 cm plus longue que la chaîne de fixation.
   - Il en résulte une décharge de traction lorsque le câble du camion-citerne est connecté.

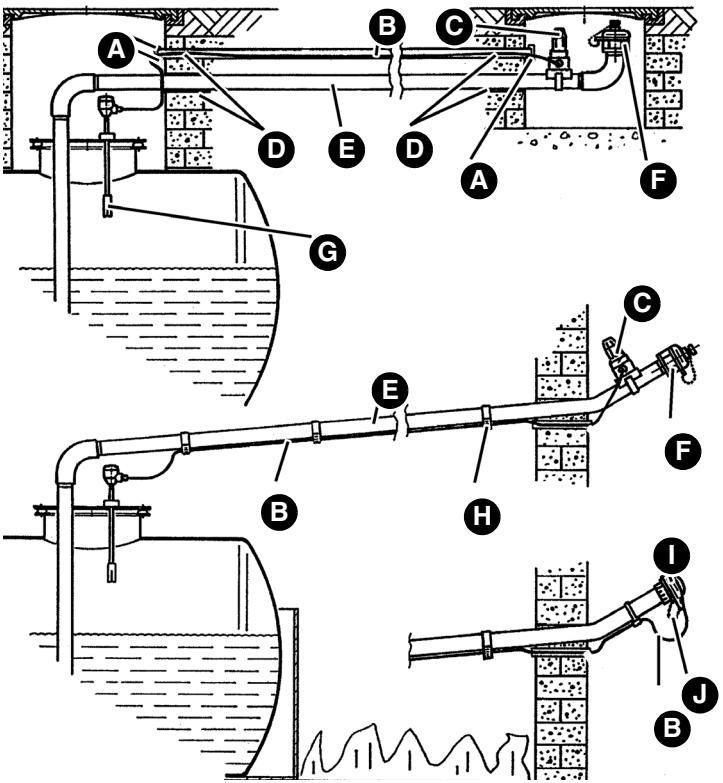

A. Transition étanche aux liquides
B. Câble de branchement
C. Unité pour montage mural, type 905 sur une console, monté avec collier de serrage sur le tube de remplissage ou au mur du trou d'homme
D. Transition étanche au gaz ou aux liquides
E. Tube de remplissage fixe
F. Fermeture du tube de remplissage
G. Limiteur de remplissage
H. Collier de serrage
I. Fermeture du tube de remplissage avec raccord pour le limiteur de remplissage (uniquement pour gazole et fuel EL)
J. Chaîne de fixation

Figure 1: Exemples de pose de câbles, aérien ou enterré

Montage

1. Connectez le produit et l'unité pour montage mural avec un câble résistant à l'humidité H05VV-F.
   - Section de conducteur minimale 2 x 1 mm², longueur de câble 100 m maximale.
   - Alternative : 2 x 1,5 mm² section de conducteur, longueur de câble 150 m maximale.
2. Dénudez les extrémités des conducteurs sur 10 mm maximum.
3. Vissez le presse-étoupe avec décharge de traction dans la tête de la sonde.
4. Branchez le fil isolé (brun ou noir) du câble à l'une des bornes libres dans la tête de la sonde.
5. Branchez le fil à isolement bleue du câble à la borne libre restant dans la tête de la sonde.
6. Serrez l'écrou-raccord du presse-étoupe jusqu'à ce que le câble soit suffisamment fixé.
7. Vissez le couvercle avec le joint torique inséré dans la tête de la sonde.
8. Branchez le fil isolé (brun ou noir) du câble au à la borne marquée "+" de l'unité pour montage mural.
9. Branchez le fil isolé bleu du câble à la borne marquée "-" de l'unité pour montage mural.
10. Vérifiez la bonne installation électrique à l'aide d'un dispositif approprié.
11. Consignez l'installation du produit, voir chapitre "Attestation de la société spécialisée".

5.4 Détermination de la dimension de réglage X

Si une enveloppe intérieure souple est installée, il faut ajouter 30 mm supplémentaires à la dimension de réglage **X**.

- Consignez la mise en œuvre dans le formulaire "Attestation de la société spécialisée".

La sonde peut être réglée comme suit :

Longueur de sonde [mm]	X min. [mm]	X max. [mm]
100	70	80
150	70	130
250	70	230
400	70	380
500	70	480
700	70	680
1000	70	980
Jusqu'à un maximum de 3000	70	Longueur nominale - 20

Tableau 2 : Dimensions de réglage de la sonde

5.4.1 Réservoirs verticaux

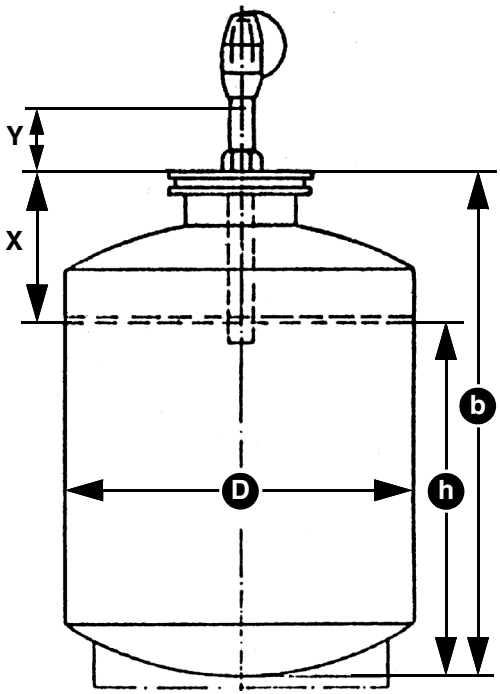

X = Dimension de réglage (b - h)

Y = Dimension de contrôle

h = Hauteur de réponse

b = Distance mesurée entre le fond du réservoir et le bord supérieur du couvercle du trou d'homme

D = Diamètre

Type de réservoir	Voir tableau de réglage ...	Page ...
Selon DIN 6619:1968-07, degré de remplissage admissible 97 % (V/V)	11	33
Selon DIN 6619:1981-10, DIN 6619:1982-09 et DIN 6619:1989-09, degré de remplissage admissible 97 % (V/V)	12	33
Selon DIN 6623	13	34
Selon DIN 6618	14	34/35

Tableau 3 : Vue d'ensemble des tableaux de réglage pour réservoirs verticaux

5.4.2 Réservoirs cylindriques verticaux

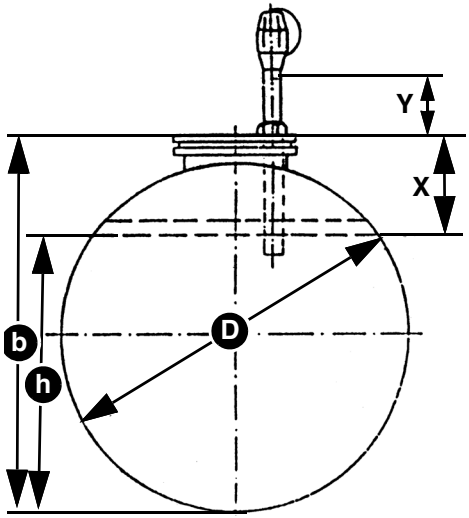

X = Dimension de réglage (b - h)

Y = Dimension de contrôle

h = Hauteur de réponse

b = Distance mesurée entre le fond du réservoir et le bord supérieur du couvercle du trou d'homme

D = Diamètre

Type de réservoir	Voir tableau de réglage ...	Page ...
Selon DIN 6608-1 et DIN 6608-2 (ÖNORM C 2110) avec couverture de terre de ≥ 0,3 m, degré de remplissage admissible 97 % (V/V)	5	20/21
Selon DIN 6608-1 et DIN 6608-2 (ÖNORM C 2110) avec couverture de terre de < 0,3 m et selon DIN 6616 / DIN 6617 (ÖNORM C 2115 / ÖNORM C 2118), degré de remplissage admissible 95 % (V/V)	6	22/23

Tableau 4 : Vue d'ensemble des tableaux de réglage pour les réservoirs horizontaux

Type de réservoir	Voir tableau de réglage ...	Page ...
Selon EN 12285-1 et EN 12285-2, degré de remplissage admissible 95 % (V/V)	7	24-26
Selon EN 12285-1 et EN 12285-2, degré de remplissage admissible 97 % (V/V)	8	27-29
Selon EN 12285-1 et EN 12285-2, degré de remplissage admissible 98 % (V/V)	9	30-32
Selon DIN 6624	10	32/33

Tableau 4 : Vue d'ensemble des tableaux de réglage pour les réservoirs horizontaux

5.4.3 Tableaux de réglage

Réservoir Ø [mm]	Volume du réservoir/ compartiment [m³]	Hauteur de réponse h [mm]	Dimension de réglage X [mm]	Dimension de contrôle Y [mm] avec longueur de la sonde			
				400	500	700	1000
1000	1	795	320	80	180	380	680
1250	1	990	375	25	125	325	625
	3	1095	270	130	230	430	730
1600	2	1355	360	40	140	340	640
	3	1395	320	80	180	380	680
	5	1430	285	115	215	415	715
	7	1440	275	125	225	425	725
	10	1455	260	140	240	440	740
	13	1460	255	145	245	445	745
	16	1465	250	150	250	450	750

Tableau 5 : Réservoirs cylindriques horizontaux enterrées selon DIN 6608 avec couverture de terre ≥ 0,3 m

Réservoir Ø [mm]	Volume du réservoir/ compartiment [m³]	Hauteur de réponse h [mm]	Dimension de réglage X [mm]	Dimension de contrôle Y [mm] avec longueur de la sonde			
				400	500	700	1000
2000	5	1775	340	60	160	360	660
	7	1795	320	80	180	380	680
	10	1815	300	100	200	400	700
	13	1820	295	105	205	405	705
	16	1825	290	110	210	410	710
	20	1830	285	115	215	415	715
	25	1835	280	120	220	420	720
	30	1840	275	125	225	425	725
2500	10	2255	360	40	140	340	640
	20	2285	330	70	170	370	670
	25	2290	325	75	175	375	675
	30	2295	320	80	180	380	680
	40	2300	315	85	185	385	685
	50	2305	310	90	190	390	690
	60						
2900	20	2645	365	35	135	335	635
	40	2665	345	55	155	355	655
	50						
	60	2670	340	60	160	360	660
	80						
	100	2675	335	65	165	365	665

Tableau 5 : Réservoirs cylindriques horizontaux enterrées selon DIN 6608 avec couverture de terre ≥ 0,3 m

Réservoir Ø [mm]	Volume du réservoir/ compartiment [m³]	Hauteur de réponse h [mm]	Dimension de réglage X [mm]	Dimension de contrôle Y [mm] avec longueur de la sonde			
				400	500	700	1000
1000	1	775	340	60	160	360	660
1250	1	965	400	0	100	300	600
	3	1065	300	100	200	400	700
1600	2	1320	395	5	105	305	605
	3	1355	360	40	140	340	640
	5	1385	330	70	170	370	670
	7	1400	315	85	185	385	685
	10	1410	305	95	195	395	695
	13	1415	300	100	200	400	700
	16	1420	295	105	205	405	705
2000	5	1725	390	10	110	310	610
	7	1745	370	30	130	330	630
	10	1760	355	45	145	345	645
	13	1765	350	50	150	350	650
	16	1770	345	55	155	355	655
	20	1775	340	60	160	360	660
	25	1780	335	65	165	365	665
	30	1785	330	70	170	370	670

Tableau 6 : Réservoirs cylindriques horizontaux enterrées avec couverture de terre < 0,3 m

Réservoir Ø [mm]	Volume du réservoir/ compartiment [m³]	Hauteur de réponse h [mm]	Dimension de réglage X [mm]	Dimension de contrôle Y [mm] avec longueur de la sonde			
				400	500	700	1000
2500	10	2185	430	-	70	270	570
	20	2215	400	0	100	300	600
	25	2220	395	5	105	305	605
	30	2225	390	10	110	310	610
	40	2230	385	15	115	315	615
	50						
	60	2235	380	20	120	320	620
2900	20	2560	450	-	50	250	550
	40	2585	425	-	75	275	575
	50						
	60	2590	420	-	80	280	580
	80						
	100	2595	415	-	85	285	585

Tableau 6 : Réservoirs cylindriques horizontaux enterrées avec couverture de terre < 0,3 m

Note pour les dimensions de réglage des réservoirs selon EN 12285-1 et EN 12285-2:

- En ce qui concerne le degré de remplissage admissible, respectez toutes les réglementations, normes et consignes de sécurité applicables sur le lieu d'utilisation.
- Les dimensions de réglage X contenues dans les tableaux ont été calculées pour des réservoirs de classe C. Pour les réservoirs de classe A et B avec une épaisseur de matériau inférieure du couvercle du trou d'homme, la différence d'épaisseur de matériau peut être déduite des valeurs du tableau pour la dimension de réglage.
- Pour les diamètres de réservoir qui ne sont pas inclus dans les tableaux, la dimension de réglage pour le diamètre de réservoir immédiatement supérieur peut être sélectionnée avec le même volume de réservoir.
- Pour les volumes de réservoir qui ne sont pas inclus dans les tableaux, la dimension de réglage pour le prochain plus petit volume de réservoir peut être sélectionnée avec le même diamètre de réservoir.

Réservoir Ø [mm]	**Volume réservoir/ chambre [m³]**	**Hauteur de réponse h [mm]**	**Dimension de réglage X [mm]**	**Dimension de contrôle Y [mm] avec longueur de la sonde**			
				400	**500**	**700**	**1000**
900	1	660	355	45	145	345	645
1000	1	730	385	15	115	315	615
1250	1	910	455	-	45	245	545
	1,5	970	395	5	105	305	605
	2	1005	360	40	140	340	640
	3	1040	325	75	175	375	675

Tableau 7 : Réservoirs cylindriques horizontaux selon EN 12285-1 et EN 12285-2 avec un niveau de remplissage admissible de 95 % (V/V)

Réservoir Ø [mm]	Volume réservoir/ chambre [m³]	Hauteur de réponse h [mm]	Dimension de réglage X [mm]	Dimension de contrôle Y [mm] avec longueur de la sonde			
				400	500	700	1000
1600	2	1280	435	-	65	265	565
	2,5	1310	405	-	95	295	595
	3	1325	390	10	110	310	610
	4	1350	365	35	135	335	635
	5	1370	345	55	155	355	655
	7	1385	330	70	170	370	670
	10	1400	315	85	185	385	685
	13	1405	310	90	190	390	690
	16	1410	305	95	195	395	695
1900	4	1595	420	-	80	280	580
	5	1620	395	5	105	305	605
	7	1640	375	25	125	325	625
	10	1660	355	45	145	345	645
	13	1670	345	55	155	355	655
	15	1675	340	60	160	360	660
	20	1680	335	65	165	365	665
	25	1685	330	70	170	370	670
	30	1690	325	75	175	375	675

Tableau 7 : Réservoirs cylindriques horizontaux selon EN 12285-1 et EN 12285-2 avec un niveau de remplissage admissible de 95 % (V/V)

Réservoir Ø [mm]	Volume réservoir/ chambre [m³]	Hauteur de réponse h [mm]	Dimension de réglage X [mm]	Dimension de contrôle Y [mm] avec longueur de la sonde			
				400	500	700	1000
2000	4	1675	440	-	60	260	560
	5	1700	415	-	85	285	585
	7	1725	390	10	110	310	610
	10	1745	370	30	130	330	630
	13	1755	360	40	140	340	640
	15	1760	355	45	145	345	645
	16						
	20	1765	350	50	150	350	650
	25	1770	345	55	155	355	655
	30	1775	340	60	160	360	660
2500	5	2100	515	-	-	185	485
	10	2170	445	-	55	255	555
	15	2195	420	-	80	280	580
	20	2205	410	-	90	290	590
	25	2215	400	0	100	300	600
	30	2220	395	5	105	305	605
	40	2225	390	10	110	310	610
	50	2230	385	15	115	315	615
	60						

Tableau 7 : Réservoirs cylindriques horizontaux selon EN 12285-1 et EN 12285-2 avec un niveau de remplissage admissible de 95 % (V/V)

Réservoir Ø [mm]	Volume réservoir/ chambre [m³]	Hauteur de réponse h [mm]	Dimension de réglage X [mm]	Dimension de contrôle Y [mm] avec longueur de la sonde			
				400	500	700	1000
2900	10	2500	510	-	-	190	490
	20	2550	460	-	40	240	540
	30	2565	445	-	55	255	555
	40	2575	435	-	65	265	565
	50	2580	430	-	70	270	570
	60	2585	425	-	75	275	575
	80						
	100	2590	420	-	80	280	580
3000	10	2580	530	-	-	170	470
	20	2635	475	-	25	225	525
	30	2655	455	-	45	245	545
	40	2665	445	-	55	255	555
	50	2670	440	-	60	260	560
	60						
	80	2675	435	-	65	265	565
	100	2680	430	-	70	270	570

Tableau 7 : Réservoirs cylindriques horizontaux selon EN 12285-1 et EN 12285-2 avec un niveau de remplissage admissible de 95 % (V/V)

Réservoir Ø [mm]	Volume réservoir/ chambre [m³]	Hauteur de réponse h [mm]	Dimension de réglage X [mm]	Dimension de contrôle Y [mm] avec longueur de la sonde			
				400	500	700	1000
900	1	675	340	60	160	360	660
1000	1	750	365	35	135	335	635
1250	1	930	435	-	65	265	565
	1,5	995	370	30	130	330	630
	2	1030	335	65	165	365	665
	3	1070	295	105	205	405	705
1600	2	1315	400	0	100	300	600
	2,5	1340	375	25	125	325	625
	3	1360	355	45	145	345	645
	4	1390	325	75	175	375	675
	5	1410	305	95	195	395	695
	7	1425	290	110	210	410	710
	10	1440	275	125	225	425	725
	13	1450	265	135	235	435	735
	16	1455	260	140	240	440	740
1900	4	1640	375	25	125	325	625
	5	1665	350	50	150	350	650
	7	1690	325	75	175	375	675
	10	1710	305	95	195	395	695
	13	1720	295	105	205	405	705
	15	1725	290	110	210	410	710
	20	1730	285	115	215	415	715
	25	1735	280	120	220	420	720
	30	1740	275	125	225	425	725

Tableau 8 : Réservoirs cylindriques horizontaux selon EN 12285-1 et EN 12285-2 avec un niveau de remplissage admissible de 97 % (V/V)

Réservoir Ø [mm]	Volume réservoir/ chambre [m³]	Hauteur de réponse h [mm]	Dimension de réglage X [mm]	Dimension de contrôle Y [mm] avec longueur de la sonde			
				400	500	700	1000
2000	4	1720	395	5	105	305	605
	5	1750	365	35	135	335	635
	7	1775	340	60	160	360	660
	10	1795	320	80	180	380	680
	13	1805	310	90	190	390	690
	15	1815	300	100	200	400	700
	16	1820	295	105	205	405	705
	20	1825	290	110	210	410	710
	25	1830	285	115	215	415	715
	30	1835	280	120	220	420	720
2500	5	2160	455	-	45	245	545
	10	2240	375	25	125	325	625
	15	2260	355	45	145	345	645
	20	2275	340	60	160	360	660
	25	2285	330	70	170	370	670
	30	2290	325	75	175	375	675
	40	2295	320	80	180	380	680
	50	2300	315	85	185	385	685
	60						

Tableau 8 : Réservoirs cylindriques horizontaux selon EN 12285-1 et EN 12285-2 avec un niveau de remplissage admissible de 97 % (V/V)

Réservoir Ø [mm]	Volume réservoir/ chambre [m³]	Hauteur de réponse h [mm]	Dimension de réglage X [mm]	Dimension de contrôle Y [mm] avec longueur de la sonde			
				400	500	700	1000
2900	10	2580	430	-	70	270	570
	20	2635	375	25	125	325	625
	30	2650	360	40	140	340	640
	40	2660	350	50	150	350	650
	50	2665	345	55	155	355	655
	60						
	80	2670	340	60	160	360	660
	100						
3000	10	2660	450	-	50	250	550
	20	2720	390	10	110	310	610
	30	2740	370	30	130	330	630
	40	2750	360	40	140	340	640
	50	2755	355	45	145	345	645
	60						
	80	2760	350	50	150	350	650
	100	2765	345	55	155	355	655

Tableau 8 : Réservoirs cylindriques horizontaux selon EN 12285-1 et EN 12285-2 avec un niveau de remplissage admissible de 97 % (V/V)

Réservoir Ø [mm]	Volume du réservoir/ compartiment [m³]	Hauteur de réponse h [mm]	Dimension de réglage X [mm]	Dimension de contrôle Y [mm] avec longueur de la sonde			
				400	500	700	1000
1000	1,0	780	215	185	285	485	785
	1,5	815	180	220	320	520	820
	2,0	835	160	240	340	540	840
	3,0	855	140	260	360	560	860
1250	2,0	1040	205	195	295	495	795
	3,0	1065	180	220	320	520	820
	3,5	1075	170	230	330	530	830
	5,0	1085	160	240	340	540	840

Tableau 9 : Réservoirs cylindriques horizontaux selon DIN 6624

Réservoir Ø [mm]	Volume du réservoir/ compartiment [m³]	Hauteur de réponse h [mm]	Dimension de réglage X [mm]	Dimension de contrôle Y [mm] avec longueur de la sonde			
				400	500	700	1000
1250	1,7	1325	230	170	270	470	770
1600	2,8	1375	215	185	285	485	785
	3,8	1850	240	160	260	460	760
	5,0	2430	275	125	225	425	725
2000	6,0	1910	240	160	260	460	760

Tableau 10 : Réservoirs cylindriques verticaux selon DIN 6619:1968-07

Réservoir Ø [mm]	Volume du réservoir/ compartiment [m³]	Hauteur de réponse h [mm]	Dimension de réglage X [mm]	Dimension de contrôle Y [mm] avec longueur de la sonde			
				400	500	700	1000
2000	5,0	1500	385	15	115	315	615
	7,0	2145					
2500	11,5	2240	460	-	40	240	540
2900	15,0	2230	505	-	-	195	495

Tableau 11 : Réservoirs cylindriques verticaux selon DIN 6619:1981-10, DIN 6619:1982-09 et DIN 6619:1989-09

Réservoir Ø [mm]	Volume du réservoir/ compartiment [m³]	Hauteur de réponse h [mm]	Dimension de réglage X [mm]	Dimension de contrôle Y [mm] avec longueur de la sonde			
				400	500	700	1000
1000	0,4	420	215	185	285	485	785
	0,6	665	230	170	270	470	770
	0,8	910	245	155	255	455	755
1250	0,995/1,0	780	205	195	295	495	795

Tableau 12 : Réservoirs verticaux selon DIN 6623

Réservoir Ø [mm]	Volume du réservoir/ compartiment [m³]	Hauteur de réponse h [mm]	Dimension de réglage X [mm]	Dimension de contrôle Y [mm] avec longueur de la sonde		
				500	700	1000
1600	5	2535	390	110	310	610
	7	3405	440	60	260	560
	10	4935	520	-	180	480
	13	6465	600	-	100	400

Tableau 13 : Réservoirs cylindriques verticaux selon DIN 6618

Réservoir Ø [mm]	Volume du réservoir/ compartiment [m³]	Hauteur de réponse h [mm]	Dimension de réglage X [mm]	Dimension de contrôle Y [mm] avec longueur de la sonde		
				500	700	1000
2000	10	3095	420	80	280	580
	13	4080	475	25	225	525
	16	4985	520	-	180	480
	20	6465	600	-	100	400
	25	7965	680	-	20	320
2500	20	4135	490	10	210	510
	25	5115	540	-	160	460
	30	6170	600	-	100	400
	40	8200	705	-	-	295
2900	30	4584	525	-	175	475
	50	7810	695	-	5	305
	60	8435	755	-	-	245
	80	11940	915	-	-	85
	100	14980	1075	-	-	-

Tableau 13 : Réservoirs cylindriques verticaux selon DIN 6618

5.4.4 Table de réglage pour réservoirs aériens en acier

Hauteur : 1,0 - 4,0 m

1. Mesurez la hauteur du réservoir "H".

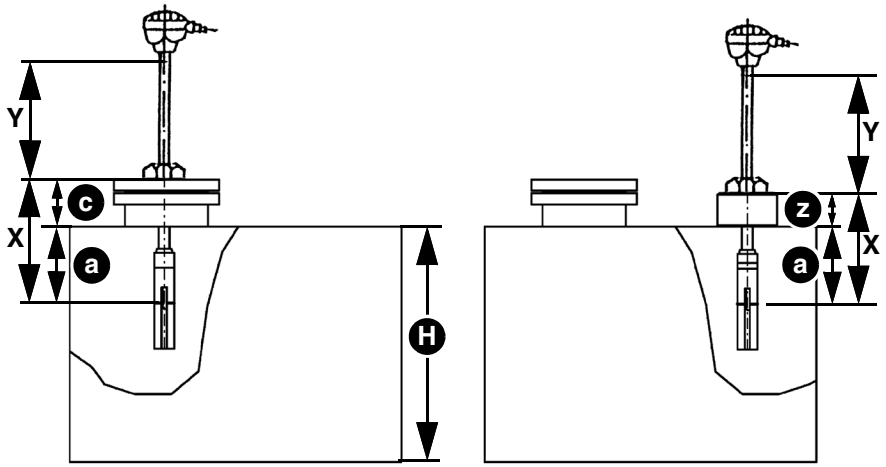

X = Dimension de réglage
Y = Dimension de contrôle
z = Longueur du manchon
a = Dimension d'installation
c = Dimension auxiliaire
H = Hauteur du réservoir

Figure 2: Installation sur le couvercle du trou d'homme (à gauche), installation sur le couvercle du réservoir (à droite)

2. Déterminez la dimension d'installation "a" à partir du tableau 15.

Contenu nominal V [m³]	Hauteur du réservoir H [m]							
	1,0	1,25	1,5	2,0	2,5	3,0	3,5	4,0
1,0	137	170	204	-	-	-	-	-
1,5	106	132	-	-	-	-	-	-
2,0	91	112	134	177	-	-	-	-
2,5	-	-	-	-	198	-	-	-

Tableau 14 : Déterminer la dimension d'installation "a" [mm]

Contenu nominal V [m³]	Hauteur du réservoir H [m]							
	1,0	1,25	1,5	2,0	2,5	3,0	3,5	4,0
3,0	75	93	110	146	-	-	-	-
3,5	71	87	104	137	172	205	-	-
4,0	72	89	105	139	174	208	-	-
5,0	66	82	97	128	-	-	222	-
6,0	62	77	91	121	151	182	-	-
8,0	-	-	84	112	-	-	-	-
10,0	55	68	80	106	133	158	184	209
15,0	51	63	75	99	123	147	171	195
20,0	50	61	72	95	119	142	164	187
30,0	48	59	69	91	114	136	158	180
40,0	48	59	70	92	116	138	160	182
50,0	-	-	-	-	114	-	-	-
60,0	47	58	67	90	-	134	155	176
80,0	-	57	-	88	110	-	-	-
100,0	-	-	66	87	109	130	151	172

Tableau 14 : Déterminer la dimension d'installation "a" [mm]

3. Mesurez la dimension auxiliaire "c" ou la longueur du manchon "z" et saisissez la dimension de réglage **X** dans le tableau 16 en fonction des conditions d'installation.
4. Déterminez la dimension de contrôle **Y** en fonction des conditions d'installation :

Longueur de sonde [mm]	Installation sur couvercle du trou d'homme	Installation sur couvercle du réservoir
400 et 700	**X** = a + c = _____ mm	**X** = a + z = _____ mm
100	**Y** = 100 - **X** = ____ mm	**Y** = 100 - **X** = ____ mm
150	**Y** = 150 - **X** = ____ mm	**Y** = 150 - **X** = ____ mm
250	**Y** = 250 - **X** = ____ mm	**Y** = 250 - **X** = ____ mm
400	**Y** = 400 - **X** = ____ mm	**Y** = 400 - **X** = ____ mm
500	**Y** = 500 - **X** = ____ mm	**Y** = 500 - **X** = ____ mm
700	**Y** = 700 - **X** = ____ mm	**Y** = 700 - **X** = ____ mm

Tableau 15 : Tableau des résultats

5.4.5 Tableau de réglage pour les réservoirs Haase Tank GmbH

Type de réservoir	Volume du réservoir [l]	Dimension de réglage X [mm]	Dimension de contrôle Y [mm] avec longueur de la sonde			
			400	500	700	1000
Poly 25	2 500	300	100	200	400	700
Poly 32	3 500	330	70	170	370	670
Poly 35	3 500	370	30	130	300	430
Poly 50/51	5 000	435	-	65	265	565
Poly 52	5 000	365	35	135	335	635
Poly 61	6 000	320	80	180	380	680
Poly 75/76	7 500	435	-	65	265	565
Poly 81	8 000	400	-	100	300	600
Poly 82	8 000	390	-	110	310	610
Poly 101	10 000	400	-	100	300	600
Poly 102	10 000	410	-	90	290	590
Poly 131	13 000	435	-	65	265	565
Poly 132	13 000	430	-	70	270	570
Poly 151	15 000	435	-	65	265	565
Beku 5	5 000	595	-	-	105	405
Beku 5 A	5 000	435	-	65	265	565
Beku 7 A	7 500	435	-	65	265	565
Beku 10 A	10 000	400	-	100	300	600

Tableau 16 : Tableau de réglage (Haase Tank GmbH)

5.4.6 Tableau de réglage pour les réservoirs de NAU TS GmbH & Co. KG

Volume du réservoir [m³]	Réservoir Ø [mm]	Dimension de réglage X [mm]	Dimension de contrôle Y [mm] avec longueur de la sonde			
			400	500	700	1000
4	1 970	324	76	176	376	676
5	2 130	350	50	150	350	650
6	2 260	371	29	129	329	629
8	2 500	396	4	104	304	604
10	2 680	418	-	82	282	582
12	2 840	433	-	67	267	567
14	2 990	452	-	48	248	548

Tableau 17 : Réservoirs NAU fabriqués à partir de 2003 avec un diamètre extérieur de 660 mm et une bague de serrage

5.4.7 Réservoirs selon DIN 4119

1. Mesurez la longueur "l" de la paroi.
2. Calculer la hauteur de réponse "h", qui correspond au degré de remplissage admissible : h = l x 0,95.
3. Mesurez la distance verticale entre le bord inférieur du raccord à visser du produit et le bord supérieur de la paroi du réservoir (coin de toit) pour obtenir la dimension auxiliaire "c".
4. Calculez la dimension de réglage **X**:
   b = l + c
   X = b - h

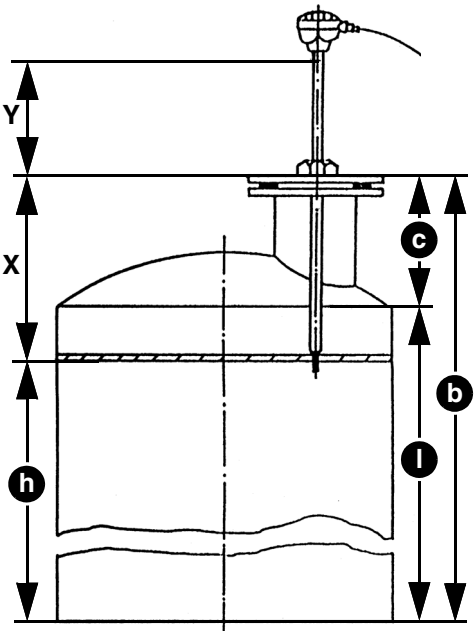

X = Dimension de réglage (b - h)

Y = Dimension de contrôle

h = Hauteur de réponse

l = Longueur (hauteur) de la paroi

c = Dimension auxiliaire

b = Dimension auxiliaire

*Figure 3: Calculer la dimension de réglage **X***

6 Service

6.1 Utilisation dans zones à risque d'inondation

Le produit est approprié à l'utilisation dans des zones à risque d'inondation et étanche à l'eau jusqu'à 10 mH2O (1 bar pression).

Le produit ne doit pas être remplacé après une inondation.

AVIS

PRODUIT NON OPÉRATIONNEL

- Remplacez l'unité pour montage mural du "GWG 23-Wa" après une inondation.

La non-observation de ces instructions peut causer des dommages matériels.

7 Maintenance

Le produit est un dispositif de sécurité. Le fonctionnement du produit doit être vérifié au moins tous les 10 ans avec un appareil de test approprié.

7.1 Test de fonctionnement (Maintenance)

La coupure ainsi que le temps de coupure (≤ 1,5 s) doivent être vérifiés pendant le test de fonctionnement.

1. Connectez l'appareil de test et attendez la phase de chauffage jusqu'à ce que le remplissage soit déclenché.
2. Démarrez le test humide et plongez la thermistance PTC dans le liquide.
3. Consignez les résultats du test de fonctionnement dans le "Rapport pour test de fonctionnement limiteur de remplissage".
   - Le rapport est disponible sur www.afriso.com.

8 Suppression des dérangements

Les dérangements doivent être éliminés uniquement par le fabricant.

9 Mise hors service et élimination

Pour éliminer le produit, conformez-vous aux règlements, normes et consignes de sécurité en vigueur.



1. Démontez le produit (voir chapitre "Montage", effectuez les opérations en ordre inverse).
2. Éliminez le produit.

10 Retour

Avant de retourner le produit, il faut que vous preniez contact avec nous (service@afriso.de).

11 Garantie

Les informations sur la garantie figurent dans nos "Conditions générales de vente" sur le site www.afriso.com ou dans votre contrat d'achat.

12 Pièces détachées et accessoires

AVIS

PIÈCES INADAPTÉES

- N'utilisez que des accessoires et des pièces détachées d'origine provenant du fabricant.

La non-observation de ces instructions peut causer des dommages matériels.

Produit

Désignation de l'article	Référence	Figure
Limiteur de remplissage "GWG 23-Ro"	46009, 46013, 46115, 46116, 46117, 46118, 46119, 46121, 46123, 46125, 46126, 46127, 46185	
Limiteur de remplissage "GWG 23-Wa"	46130, 46131, 46133	
Limiteur de remplissage "GWG 23-T"	47622, 47623	

Pièces détachées et accessoires

Désignation de l'article	Référence	Figure
Ensemble prolongateur "KVA"	40041	-
Bouchon de remplissage GWG	20430	-
GWG unité 905-W jaune	40052	

13 Annexe

13.1 Attestation de la société spécialisée

Je certifie l'installation du limiteur de remplissage en conformité avec cette notice technique.

Limiteur de remplissage type : _____

Dimension de réglage **X** = _____ mm

O Installation avec enveloppe intérieure souple.

=> Dimension de réglage **X** + 30 mm =_____mm

(compensation de l'enveloppe intérieure souple).

Dimension de contrôle **Y** = _____mm

Fabricant du réservoir : _____

Type de réservoir : _____ ou

selon norme : _____

N° de certificat du réservoir : _____

N° usine : _____

Volume en litres :_____

Entreprise spécialisée :

_____

_____

_____

Exploitant :

_____

_____

_____

Site d'installation :

_____

_____

_____

_____

Date, signature

13.2 Livraison de pièces de rechange avec ancienne licence commerciale

Attribution de l'ancienne licence commerciale pour les livraisons de pièces détachées.

13.2.1 Réservoirs NAU

Taille du réservoir [l]	Type	Licence commerciale	abZ	Voir tableau de réglage...
4 000 5 000 6 000	À simple paroi	02/BAM/4.01/22/76 A 02/BAM/4.01/22/76 P	Z-40.11-66	20
8 000 10 000 12 000	À double paroi N° PTB III B/S 1627	02/BAM/3.10/4/81 A 02/BAM/3.10/4/81 P	-	20

Tableau 18 : Réservoirs sphériques en PRV de la société NAU, 85368 Moosburg, fabriqué jusqu'en 2003 avec un diamètre extérieur de 580 mm et un raccord à vis (14 boulons M10).

Volume du réservoir [m³]	Réservoir Ø [mm]	Dimension de réglage X [mm]	Dimension de contrôle Y [mm] avec longueur de la sonde			
			400	500	700	1000
4	1 970	295	105	205	405	705
5	2 130	305	95	195	395	695
6	2 260	315	85	185	385	685
8	2 500	335	65	165	365	665
10	2 680	350	50	150	350	650
12	2 840	365	35	135	335	635

Tableau 19 : Réservoirs sphériques en PRV (à simple paroi/à double paroi)

13.2.2 Betonwerk Hörsching

Type de réservoir	Volume du réservoir [l]	Marque de certification	Voir tableau de réglage...
L 4000 L 6000 L 8000 L 10000 L 12000	4 000 6 000 8 000 10 000 12 000	PA-VI 364.002	22
LS 2500 LS 4000 LS 6000 LS 8000 LS 10000 LS 12000 LS 14000	2 500 4 000 6 000 8 000 10 000 12 000 14 000	PA-VI 314.001	22

Tableau 20 : Betonwerk Hörsching, Leitl GmbH&Co. KG A4041 Linz/Donau, réservoirs sphériques en béton armé

Type de réservoir	Volume du réservoir [m^3]	Dimension de réglage X [mm]	Dimension de contrôle Y [mm] avec longueur de la sonde	
			700	1000
LS 2500	2,5	356	344	644
L/LS 4000	4	376	324	624
L/LS 6000	6	405	295	595
L/LS 8000	8	430	270	570
L/LS 10000	10	452	248	548
L/LS 12000	12	467	233	533
LS 14000	14	486	214	514

Tableau 21 : Réservoirs sphériques en béton armé

13.3 Attestation d'examen UE de type

Valable pour les limiteurs de remplissage GWG 23-Ro / GWG 23-Wa (unité jaune)

ZERTIFIKAT ◆ CERTIFICATE ◆ 認證書 ◆ СЕРТИФИКАТ ◆ CERTIFICADO ◆ CERTIFICAT

TÜV SÜD Product Service

(1) **EU-Baumusterprüfbescheinigung**

(2) Geräte und Schutzsysteme zur bestimmungsmäßigen Verwendung in explosionsgefährdeten Bereichen – **Richtlinie 2014/34/EU**

(3) Nummer der EU-Baumusterprüfbescheinigung:

TPS 21 ATEX 015639 0017 X Ausgabe 00

(4) Gerät: Grenzwertgeber
Typ: GWG 23-Ro/-Wa

(5) Hersteller: AFRISO-EURO-INDEX GmbH

(6) Anschrift: Lindenstr. 20
74363 Güglingen
Deutschland

(7) Die Bauart dieses Produktes sowie die verschiedenen zulässigen Ausführungen sind in der Anlage und den darin aufgeführten Unterlagen zu dieser EU-Baumusterprüfbescheinigung festgelegt.

(8) Die TÜV SÜD Product Service GmbH bescheinigt als notifizierte Stelle Nr. 0123 nach Artikel 17 der Richtlinie 2014/34/EU des Europäischen Parlaments und des Rates der Europäischen Union vom 26. Februar 2014 die Erfüllung der grundlegenden Sicherheits- und Gesundheitsanforderungen für die Konzeption und den Bau von Geräten und Schutzsystemen zur bestimmungsgemäßen Verwendung in explosionsgefährdeten Bereichen gemäß Anhang II der Richtlinie. Die Ergebnisse der Prüfung sind in dem vertraulichen Prüfbericht 713207258 festgelegt.

(9) Die grundlegenden Sicherheits- und Gesundheitsanforderungen werden erfüllt durch Übereinstimmung mit:

EN IEC 60079-0:2018 **EN 60079-11:2012** **EN 60079-26:2016**

(10) Falls das Zeichen „X" hinter der Bescheinigungsnummer steht, wird auf besondere Bedingungen für die sichere Anwendung des Gerätes in der Anlage zu dieser Bescheinigung hingewiesen.

(11) Diese EU-Baumusterprüfung bezieht sich nur auf Konzeption und Bau des festgelegten Gerätes gemäß Richtlinie 2014/34/EU. Weitere Anforderungen dieser Richtlinie gelten für die Herstellung und das Inverkehrbringen dieses Gerätes.

(12) Die Kennzeichnung des Gerätes muss die folgenden Angaben enthalten:

II 1G Ex ia IIB T3 Ga
II 1/2G Ex ia IIB T3 Ga/Gb

Zertifizierstelle Explosionsschutz
Ridlerstraße 65, 80339 München

München, 30.06.2021

.....
Stefan Vierbücher

Seite 1 / 2

EU-Baumusterprüfbescheinigungen ohne Unterschrift haben keine Gültigkeit.
Diese EU-Baumusterprüfbescheinigungen darf nur unverändert weiterverbreitet werden.
Auszüge oder Änderungen bedürfen der Genehmigung von TÜV SÜD Product Service GmbH
Das Dokument wird intern unter der folgenden Nummer verwaltet: EX5A 015639 0017 Rev. 00

TÜV SÜD Product Service GmbH • Zertifizierstelle • Ridlerstraße 65 • 80339 München • Deutschland

TÜV®

ZERTIFIKAT ◆ CERTIFICATE ◆ 認證證書 ◆ СЕРТИФИКАТ ◆ CERTIFICADO ◆ CERTIFICAT

Product Service

(13) **Anlage**

(14) **EU-Baumusterprüfbescheinigung TPS 21 ATEX 015639 0017 X** Ausgabe 00

(15) Beschreibung des Gerätes

Bei diesem Gerät handelt es sich um einen Grenzwertgeber für den Einsatz in Bereichen mit explosionsfähiger Gasatmosphäre als Teil einer Abfüllsicherung für oberirdische und unterirdische drucklose und ortsfeste Tanks gemäß EN 13616-2 zur Lagerung von flüssigen Brenn- und Kraftstoffen gemäß EN 228, EN 590, EN 14214, DIN 51603-1 oder DIN SPEC 51603-6.

Das Gerät ist für die Zone 0 und zur Montage in der Tankwand zwischen den Zonen 0 und 1 ausgelegt und in der Zündschutzart „ia", Eigensicherheit ausgeführt.

Der Grenzwertgeber besteht aus einem Kaltleiterfühler, einem Sondenrohr, einem Einschraubkörper G1 mit Dichtringen und Feststellschrauben, sowie einer Anschlussarmatur und darf an geeigneten eigensicheren Stromkreisen eingesetzt werden.

Gerätevarianten:

GWG 23-Ro Anschlussarmatur (gelb) ist direkt am Schutzrohr der Sonde angebracht
GWG 23-Wa Sondenkopf (blau) am oberen Ende des Schutzrohrs zur Verbindung der Armatur für Wandmontage Typ 905

Der Bezeichnung folgt die Länge des Schutzrohrs in mm (Mindestlänge 400 mm)

Technische Daten :

Eigensichere Kennwerte

U_i	25	V
I_i	165	mA
P_i	1	W
C_i	vernachlässigbar	
L_i	vernachlässigbar	

Isolationsspannung

Zwischen Gehäuse und eigensicherem Stromkreis	500	VAC

Zulässiger Umgebungstemperaturbereich	-25 °C ≤ T_a ≤ +60 °C
Zulässiger Mediumstemperaturbereich	-25 °C ≤ T_{fluid} ≤ +50 °C

Für Strom-Schnittstellen gemäß EN 16657:2016+A1:2018, 5.4.3.3 geeignet

(16) Prüfbericht 713207258

(17) Besondere Bedingungen für die Verwendung

Umgebungstemperaturbereich (Siehe technische Daten)

(18) Grundlegende Sicherheits- und Gesundheitsanforderungen:

Durch die unter (9) aufgeführten Normen abgedeckt.

EU-Baumusterprüfbescheinigungen ohne Unterschrift haben keine Gültigkeit.
Diese EU-Baumusterprüfbescheinigungen darf nur unverändert weiterverbreitet werden.
Auszüge oder Änderungen bedürfen der Genehmigung von TÜV SÜD Product Service GmbH
Das Dokument wird intern unter der folgenden Nummer verwaltet: EX5A 015639 0017 Rev. 00

TÜV SÜD Product Service GmbH • Zertifizierstelle • Ridlerstraße 65 • 80339 München • Deutschland

TÜV®

13.4 Déclaration de conformité UE

13.4.1 Valable pour les limiteurs de remplissage GWG 23

AFRISO

Technik für Umweltschutz

Messen. Regeln. Überwachen.

EU - Konformitätserklärung
EU Declaration of Conformity / Déclaration EU de conformité / Declaratión de conformidad CE / Declaração de confirmidade CE / Deklaracja zgodności UE

CE

Formblatt FB 27 - 03

Name und Anschrift des Herstellers: AFRISO-EURO-INDEX GmbH, Lindenstraße 20, 74363 Güglingen
Manufacturer / Fabricant / Fabricante / Nome e endereço do fabricante / Producent:

Erzeugnis: Grenzwertgeber / Overfill prevention sensor / Limit indicator
Product / Produit / Producto / Produto / Produkt:

Typenbezeichnung: GWG 12, GWG 23
Type / Type / Tipo / Tipo / Typ:

Betriebsdaten: U ≤ 25 V DC, I ≤ 165 mA
Techn. Details / Caractéristiques / Características / Detalhes técnicos / Dane techniczne:

Wir erklären in alleiniger Verantwortung, dass das bezeichnete Erzeugnis mit den Vorschriften folgender Europäischer Richtlinien übereinstimmt:
We declare under our sole responsibility that the above mentioned product meets the requirements of the following European Directives:
Le produit mentionné est conforme aux prescriptions des Directives Européennes suivantes:
El producto indicado cumple con las prescripciones de las Directivas Europeas siguientes:
O produto indicado cumpre com as prescricões das seguintes Diretivas Europeias:
Wymieniony wyżej produkt spełnia wymagania następujących Dyrektyw Europejskich:

Elektromagnetische Verträglichkeit (2014/30/EU)
Directive Electromagnetic Compatibility / Directive compatibilité électromagnétique / Directiva compatibilidad electromagnética / Diretiva sobre compatibilidade eletromagnética / Dyrektywa kompatybilności elektromagnetycznej
EN 61000-6-3:2007+A1:2011+AC:2012; EN 61000-6-2:2005 (erfüllt auch / meets also EN 61000-6-2:2019)

Bauprodukte Verordnung (EU) Nr. 305/2011 + Nr. 574/2014
Construction Products Directive / directive sur les produits de construction / Reglamento de productos de construcción / Regolamento dei prodotti da costruzione / Rozporządzenie w sprawie wyrobów budowlanych
EN 13616:2004

RoHS-Richtlinie (2011/65/EU)
RoHS Directive / Directive RoHS / Directiva RoHS / Diretiva RoHS / Dyrektywa RoHS
EN IEC 63000:2018

Unterzeichner: Dr. Späth, Geschäftsführer Technik
Signed / Signataire / Firmante / Assinado por / Podpisał: *Technical Director / Diretor Técnico / Dyrektor Techniczny*

1. Juli 2021
Datum / *Date / Fecha / Data*

AFRISO-EURO-INDEX GmbH Lindenstraße 20 • 74363 Güglingen Tel. 07135/102-0 • www.afriso.de

Unterschrift / *Signature / Firma / Assinatura / Podpis*

Version: 3 Index: 5	AFRISO-EURO-INDEX GmbH D-74363 Güglingen	Seite 1 von 1

985000 10004 06/13

13.4.2 Valable pour les limiteurs de remplissage GWG 23 Ex (unité jaune)

AFRISO

Technik für Umweltschutz

Messen. Regeln. Überwachen.

EU - Konformitätserklärung
EU Declaration of Conformity / Déclaration EU de conformité / Declaratión de conformidad CE / Declaração de confirmidade CE / Deklaracja zgodności UE

CE

Formblatt FB 27 - 03

Name und Anschrift des Herstellers: AFRISO-EURO-INDEX GmbH, Lindenstraße 20, 74363 Güglingen
Manufacturer / Fabricant / Fabricante / Nome e endereço do fabricante / Producent:

Erzeugnis: Grenzwertgeber / Overfill prevention sensor / Limit indicator
Product / Produit / Producto / Produto / Produkt:

Typenbezeichnung: GWG 23 Ex (gelbe Armatur)
Type / Type / Tipo / Tipo / Typ:

Betriebsdaten: Gerätegruppe: II, Kategorie: 1G und 1/2G, $U_i \leq 25$ V DC, $I_i \leq 165$ mA, $P_i \leq 1$ W
Techn. Details / Caractéristiques / Características / Detalhes técnicos / Dane techniczne:

Wir erklären in alleiniger Verantwortung, dass das bezeichnete Erzeugnis mit den Vorschriften folgender Europäischer Richtlinien übereinstimmt:
We declare under our sole responsibility that the above mentioned product meets the requirements of the following European Directives:
Le produit mentionné est conforme aux prescriptions des Directives Européennes suivantes:
El producto indicado cumple con las prescripciones de las Directivas Europeas siguientes:
O produto indicado cumpre com as prescrições das seguintes Diretivas Europeias:
Wymieniony wyżej produkt spełnia wymagania następujących Dyrektyw Europejskich:

Elektromagnetische Verträglichkeit (2014/30/EU)
Directive Electromagnetic Compatibility / Directive compatibilité électromagnétique / Directiva compatibilidad electromagnética / Direktiva sobre compatibilidade eletromagnética / Dyrektywa kompatybilności elektromagnetycznej
EN 61000-6-2:2005+AC:2005 (erfüllt auch / meets also EN 61000-6-2:2019)
EN 61000-6-3:2007+A1:2011+AC:2012

Explosionsschutz-Richtlinie (2014/34/EU)
ATEX Directive / Directive ATEX / Directiva ATEX / Diretiva ATEX / Dyrektywa ATEX
EN IEC 60079-0:2018; EN 60079-11:2012; EN 60079-26:2015
EU-Baumusterprüfbescheinigung Nr.: TPS 21 ATEX 015639 0017 X
Benannte Stelle: TÜV SÜD Product Service GmbH, Ridlerstr. 65, 80339 München, Kennnummer 0123

Bauprodukte Verordnung (EU) Nr. 305/2011 + Nr. 574/2014
Construction Products Directive / directive sur les produits de construction / Reglamento de productos de construcción / Regolamento dei prodotti da costruzione / Rozporządzenie w sprawie wyrobów budowlanych
EN 13616:2004

RoHS-Richtlinie (2011/65/EU)
RoHS Directive / Directive RoHS / Directiva RoHS / Diretiva RoHS / Dyrektywa RoHS
EN IEC 63000:2018

Unterzeichner: Dr. Späth, Geschäftsführer Technik
Signed / Signataire / Firmante / Assinado por / Podpisał: *Technical Director / Diretor Técnico / Dyrektor Techniczny*

20. September 2023
Datum / *Date / Fecha / Data*

Unterschrift / *Signature / Firma / Assinatura / Podpis*

Version: 3 Index: 5	AFRISO-EURO-INDEX GmbH D-74363 Güglingen	Seite 1 von 1

99000 50004 06/13

13.5 Déclaration de performance (DoP)

AFRISO

Technik für Umweltschutz

Messen. Regeln. Überwachen.

CE

LEISTUNGSERKLÄRUNG (DoP)

Nr.: GWG-EU-BauPVO-DE-2013

nach Verordnung (EU) Nr. 305/2011 DES EUROPÄISCHEN PARLAMENTS UND DES RATES vom 9. März 2011 zur Festlegung harmonisierter Bedingungen für die Vermarktung von Bauprodukten und zur Aufhebung der Richtlinie 89/106/EWG des Rates

1. Eindeutiger Kenncode des Produkttyps:

   Grenzwertgeber

   Überfüllsicherung Typ B – Bauart B1 (Stromschnittstelle)

   (Überfüllsicherung ohne Schließeinrichtung)

2. Typen-, Chargen- oder Seriennummern oder andere Kennzeichen zur Identifikation des Bauprodukt nach Artikel 11 Absatz 4:

   Grenzwertgeber Typ GWG 12 und Typ GWG 23

3. Vom Hersteller vorgesehener Verwendungszweck des Bauprodukts nach der anwendbaren harmonisierten technischen Spezifikation:

   Grenzwertgeber zum Einbau in unterirdischen oder oberirdischen ortsfesten Tanks für flüssige Brenn- und Kraftstoffe als Teil einer Überfüllsicherung.

4. Name, eingetragener Handelsname oder eingetragene Marke und Kontaktanschrift des Herstellers gemäß Artikel 11 Absatz 5:

   AFRISO

   AFRISO-EURO-INDEX GmbH

   Lindenstraße 20, 74363 Güglingen

   Tel.-Nr.: +49 7135 102-0 Fax: +49 7135 102 212

   e-Mail: info@afriso.de www.afriso.de

5. Gegebenenfalls Name und Kontaktanschrift des Bevollmächtigten, der mit den Aufgaben nach Artikel 12 Absatz 2 beauftragt ist:

   N.A.

6. System zur Bewertung und Überprüfung der Leistungsbeständigkeit des Bauprodukts nach Anhang V der Bauprodukteverordnung:

   System 3

7. Im Falle der Leistungserklärung, die ein Bauprodukt betrifft, das von einer harmonisierten Norm erfasst wird:

   TÜV Nord Systems GmbH & Co KG, Competence Center Tankanlagen, Große Bahnstraße 31, 22525 Hamburg, Deutschland
   Kennummer des notifizierten Prüflabors: 0045

   hat eine Typprüfung (auf Grundlage der vom Hersteller gezogenen Stichprobe) nach dem System 3 vorgenommen und folgenden Prüfbericht ausgestellt:

   Nummer des Prüfberichtes: 8110 668 529

Seite 1 von 2

993000 50004 06/13

AFRISO

Technik für Umweltschutz

Messen. Regeln. Überwachen.

LEISTUNGSERKLÄRUNG (DoP)

Nr.: GWG-EU-BauPVO-DE-2013

nach Verordnung (EU) Nr. 305/2011 DES EUROPÄISCHEN PARLAMENTS UND DES RATES vom 9.März 2011 zur Festlegung harmonisierter Bedingungen für die Vermarktung von Bauprodukten und zur Aufhebung der Richtlinie 89/106/EWG des Rates

8. Erklärung Leistung:

Wesentliche Merkmale	Leistung	Harmonisierte technische Spezifikation
Signalbereitstellung über Niveau L_1	bestanden	EN 13616:2004
Signalbereitstellung unter Niveau L_1	bestanden	
Dauerhaftigkeit gegen Temperatur	bestanden	
Dauerhaftigkeit gegen Chemikalienangriff	bestanden	
Dauerhaftigkeit bei Betriebszyklen	bestanden	

9. Die Leistung des Produkts gemäß den Nummern 1 und 2 entspricht der erklärten Leistung nach Nummer 8.

Verantwortlich für die Erstellung dieser Leistungserklärung ist allein der Hersteller gemäß Nummer 4.

Unterzeichnet für den Hersteller und im Namen des Herstellers von:

Dr. J. Späth — Geschäftsführer Technik

(Name und Funktion)

Güglingen, 1.Juli .2021

AFRISO-EURO-INDEX GmbH
Industriestraße 20 • 74363 Güglingen
Tel. +49 7135 102-0 • www.afriso.de

Seite 2 von 2

963000.50004.09/13

13.6 Marquage CE

CE

0045

AFRISO-EURO-INDEX GmbH, Lindenstr. 20
74363 Güglingen, Germany

13

GWG-EU-BauPVO-DE-2013

EN 13616:2004

Überfüllsicherung ohne Schließeinrichtung
Typ: GWG 23

für die Verwendung in unter- oder oberirdischen, drucklosen, ortsfesten Tanks für flüssige Brenn- und Kraftstoffe als Teil einer Überfüllsicherung.

Signal oberhalb Füllhöhe L_1	bestanden
Signal unterhalb Füllhöhe L_1	bestanden
Beständigkeit gegenüber:	
- Temperatur	bestanden
- chemischer Beanspruchung durch flüssige Brenn- und Kraftstoffe	bestanden
- Betriebszyklen	bestanden